DP-Fügemesserkopf Konstantin® Z2x6

VORSCHUBART	
MECH. VORSCHUB	X
MAN. VORSCHUB	

DREHZAHLBEREICH
n max 15.200 U/min

Material für Grundkörper			
Stahl		Aluminium	X

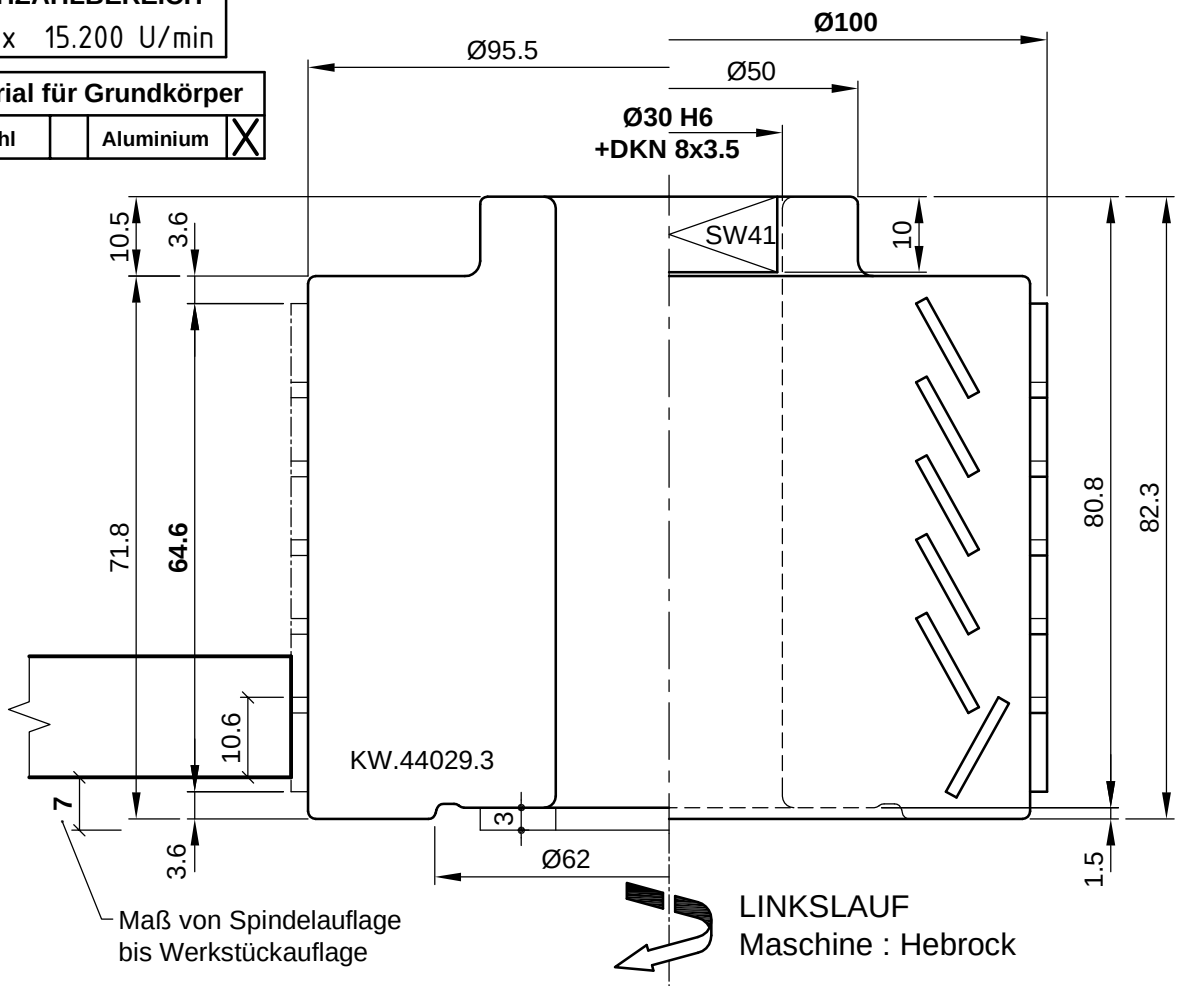

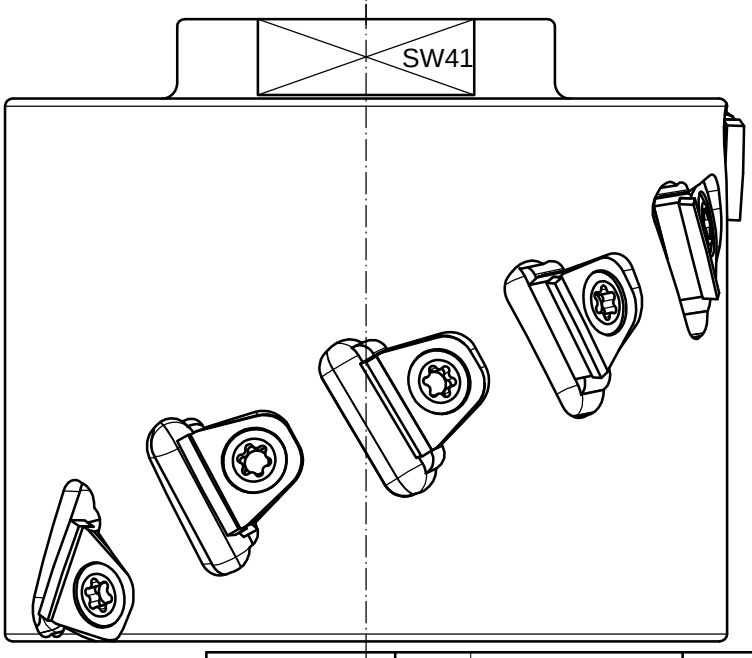

Anzugsmoment der Klemmschrauben: 11 Nm

Fräser	Stk.	DP-Einsatz	Stk.	Klemmschr.
KW.44029.3	12	KW.97479.4	12	KW.93706.4-M6x14

Aigner WERKZEUGE
e-mail:office@aigner-werkzeuge.at
www.aigner-werkzeuge.at

A-4715 Taufkirchen / Tr.
WIDLDORF 25
TELEFON (07733) 7583

Typ 434

Blattformat: **A4** M=1:1

DATUM: 15.07.2015
NAME: H.Sauer

C434-100EA64L