DP-Fügemesserkopf Konstantin® Z3x4

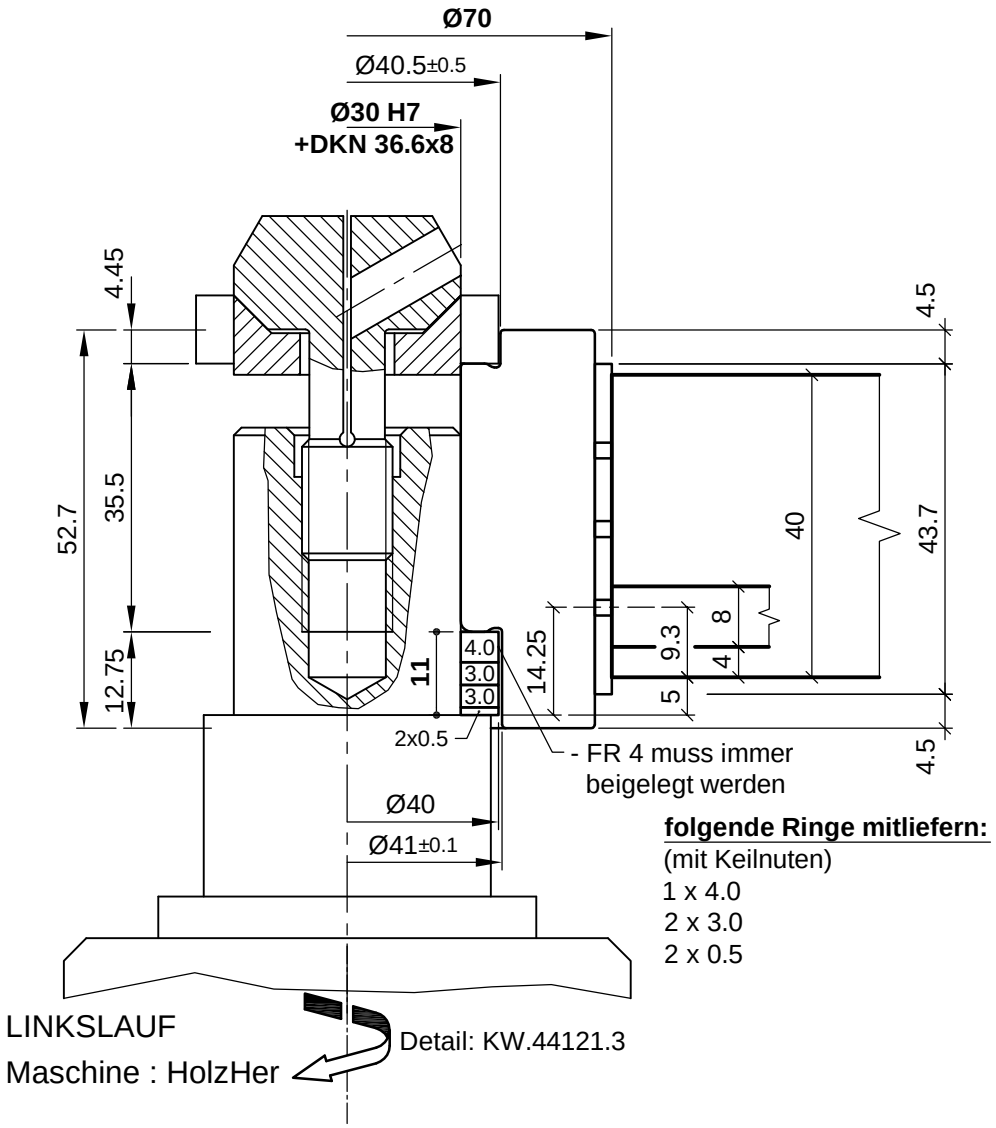

folgende Ringe mitliefern:
(mit Keilnuten)
1 x 4.0
2 x 3.0
2 x 0.5

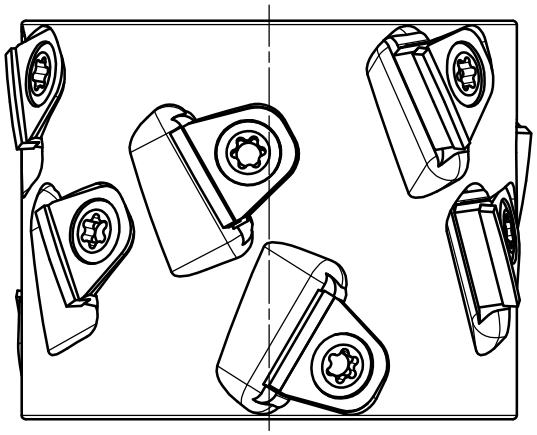

VORSCHUBART	
MECH. VORSCHUB	X
MAN. VORSCHUB	

DREHZAHLBEREICH
n max. 18.000 U/min

Material für Grundkörper			
Stahl		Aluminium	X

Anzugsmoment der Klemmschrauben: 11 Nm

Fräser	Stk.	DP-Schneide	Stk.	Klemmschraube
KW.44121.3	12	KW.97617.4	12	KW.93706.4-M6x12

Aigner WERKZEUGE
e-mail:office@aigner-werkzeuge.at
www.aigner-werkzeuge.at

Typ 434

Blattformat: **A4** M=1:1

A-4715 Taufkirchen / Tr.
WIDLDORF 25
TELEFON (07733) 7583

DATUM: 27.10.2015
NAME: H.Sauer

C434-070GB43L