DP-Fügemesserkopf Konstantin®

Z2x5

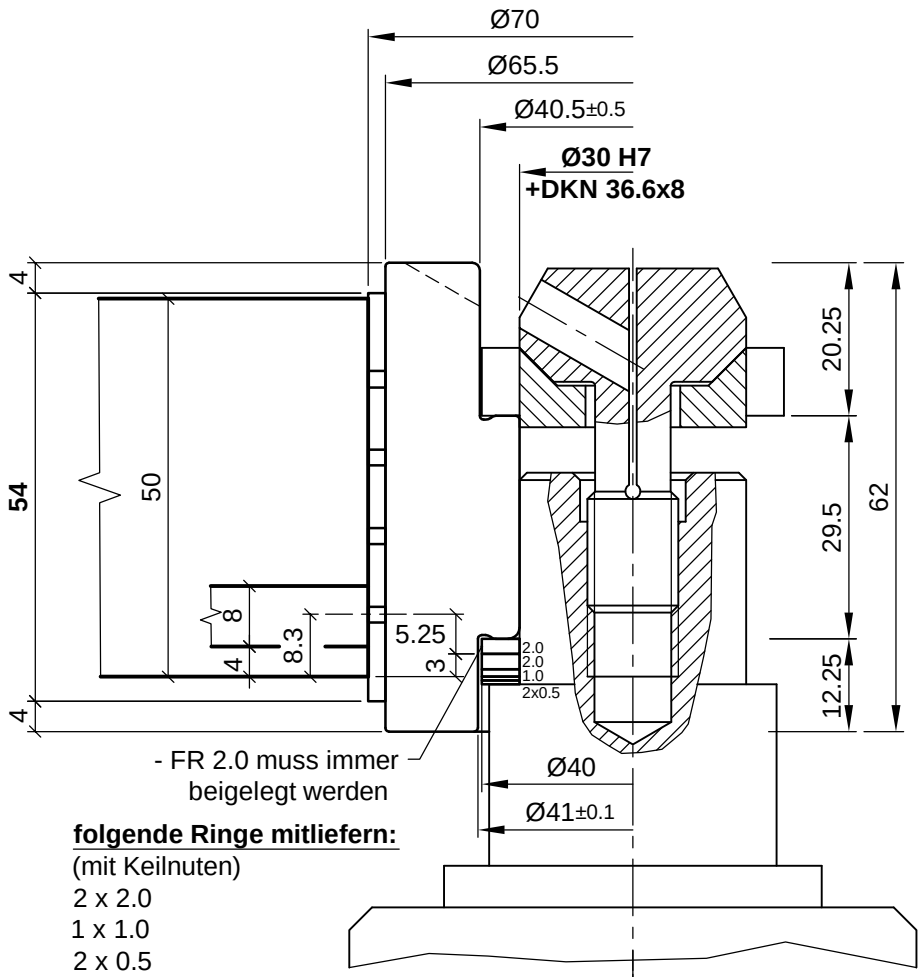

- FR 2.0 muss immer beigelegt werden

folgende Ringe mitliefern:
(mit Keilnuten)
2 x 2.0
1 x 1.0
2 x 0.5

Detail: KW.44146.3

RECHTSLAUF
Maschine : HolzHer

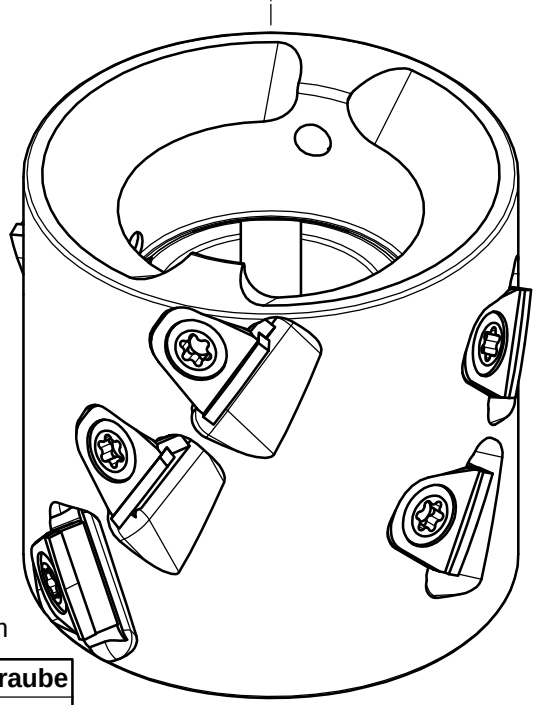

VORSCHUBART	
MECH. VORSCHUB	X
MAN. VORSCHUB	

DREHZAHLBEREICH
n max. 18.000 U/min

Material für Grundkörper			
Stahl		Aluminium	X

Anzugsmoment der Klemmschrauben: 11 Nm

Fräser	Stk.	DP-Schneide	Stk.	Klemmschraube
KW.44146.3	10	KW.97617.4	10	KW.93706.4-M6x12

Aigner WERKZEUGE
e-mail:office@aigner-werkzeuge.at
www.aigner-werkzeuge.at

Typ 434

Blattformat: **A4** M=1:1

A-4715 Taufkirchen / Tr.
WIDLDORF 25
TELEFON (07733) 7583

DATUM: 28.10.2015
NAME: H.Sauer

C434-070GA54R