DP - Fügemesserkopf Z 3 (x 5 Schneidelemente)

VORSCHUBART	
MECH. VORSCHUB	X
MAN. VORSCHUB	

DREHZAHLBEREICH
n max 15.200 U/min

Material für Grundkörper			
Stahl		Aluminium	X

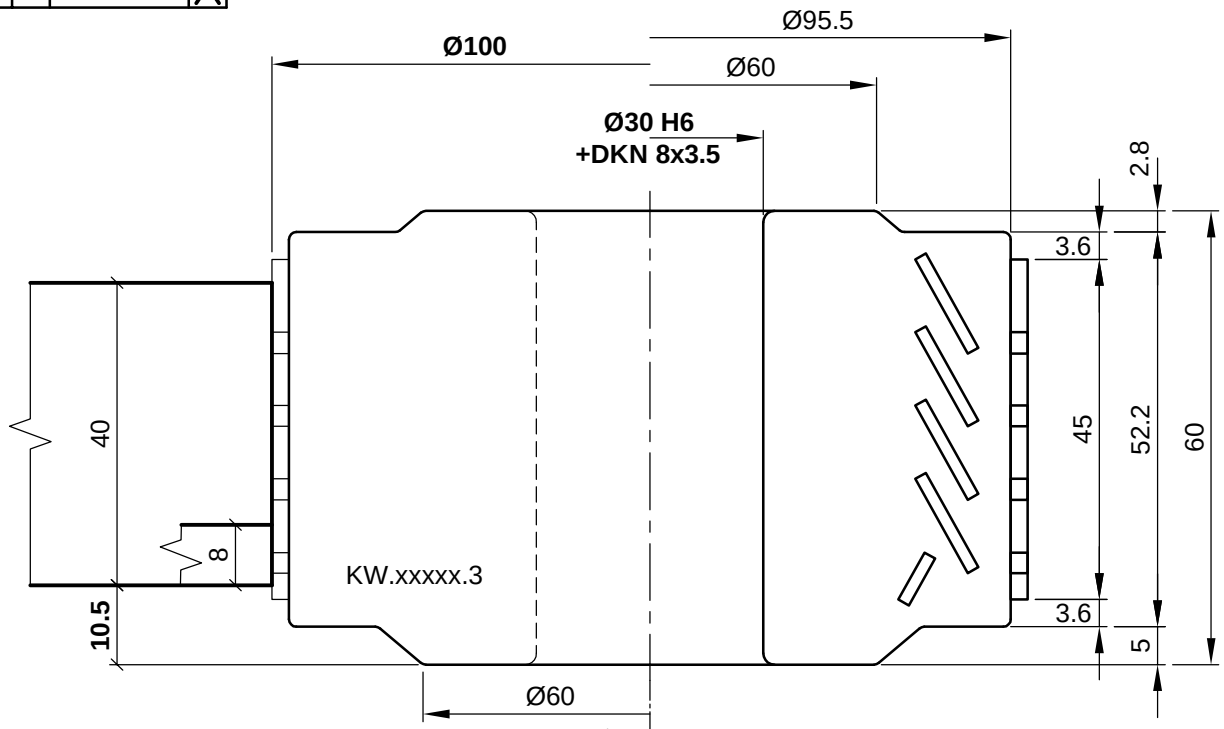

LINKSLAUF
Maschine : SCM Stefani ST2310DTG

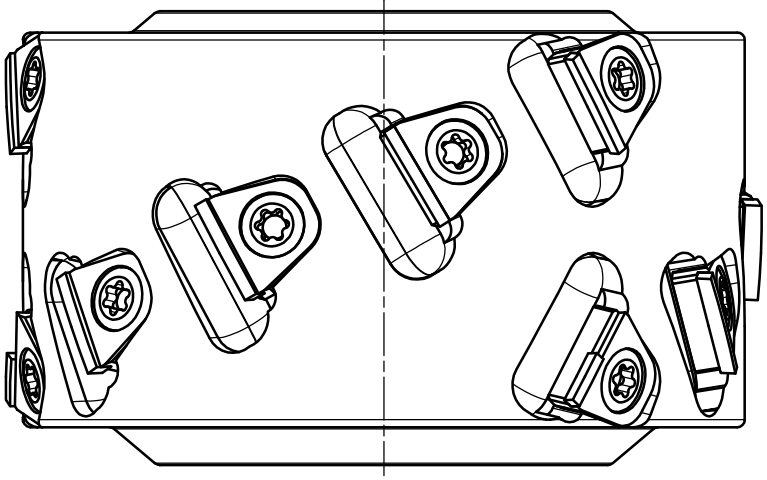

Fräser	Stk.	DP-Einsatz	Stk.	Klemmschr.
KW.xxxxx.3	12	KW.97479.4	12	KW.93706.4-M6x14
	3	KW.97956.4	3	KW.93706.4-M6x14

Anzugsmoment der Klemmschrauben: 11 Nm

Aigner WERKZEUGE
e-mail:office@aigner-werkzeuge.at
www.aigner-werkzeuge.at

A-4715 Taufkirchen / Tr.
WIDLDORF 25
TELEFON (07733) 7583

Blattformat: **A4** M=1:1

DATUM: 01.10.2016
NAME: H.Sauer

C424-100SA45L