DP - Fügemesserkopf Z 3 (x 6 Schneidelemente)

VORSCHUBART	
MECH. VORSCHUB	X
MAN. VORSCHUB	

DREHZAHLBEREICH
n max 15.200 U/min

Material für Grundkörper			
Stahl		Aluminium	X

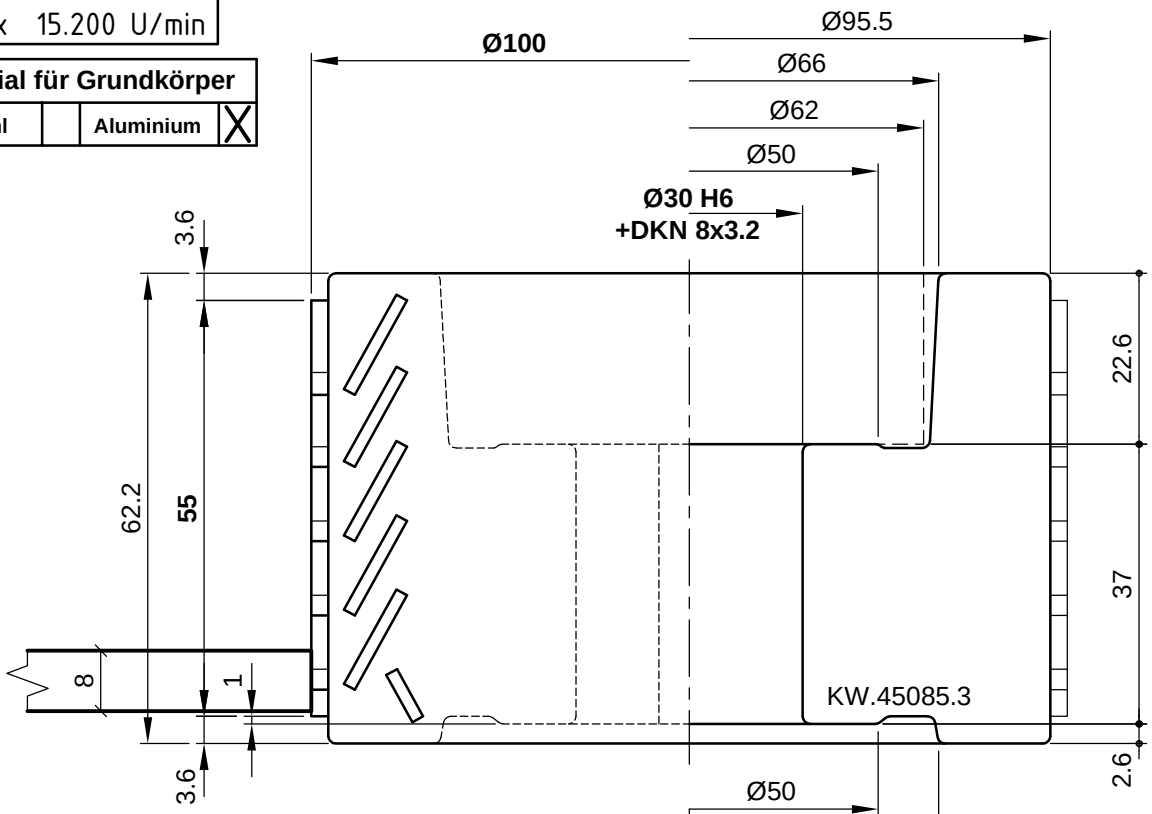

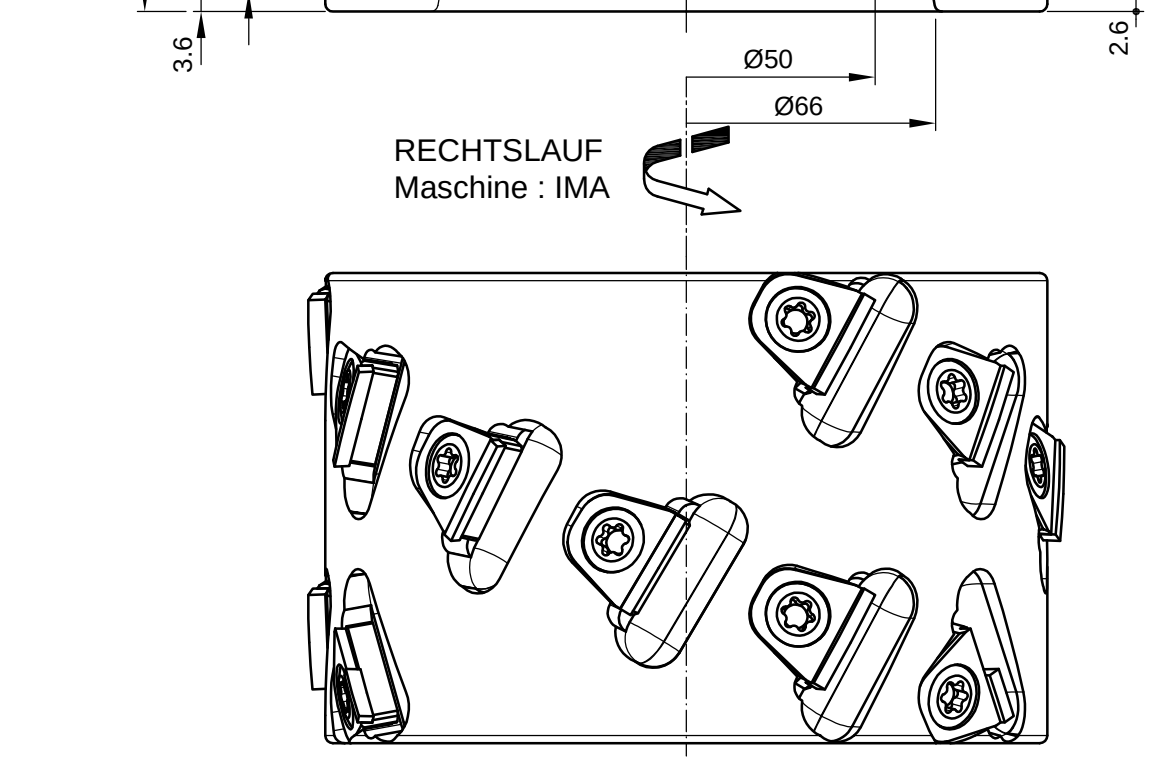

Anzugsmoment der
Klemmschrauben: 11 Nm

Fräser	Stk.	DP-Einsatz	Stk.	Klemmschr.
KW.45085.3	15	KW.97479.4	15	KW.93706.4-M6x14
	3	KW.97955.4	3	KW.93706.4-M6x14

Aigner WERKZEUGE
e-mail:office@aigner-werkzeuge.at
www.aigner-werkzeuge.at

A-4715 Taufkirchen / Tr.
WIDLDORF 25
TELEFON (07733) 7583

Blattformat: **A4** M=1:1

DATUM: 17.03.2016
NAME: H.Sauer

C424-100DA55R