DP - Fügemesserkopf Z2 (x 7 Schneidelemente)

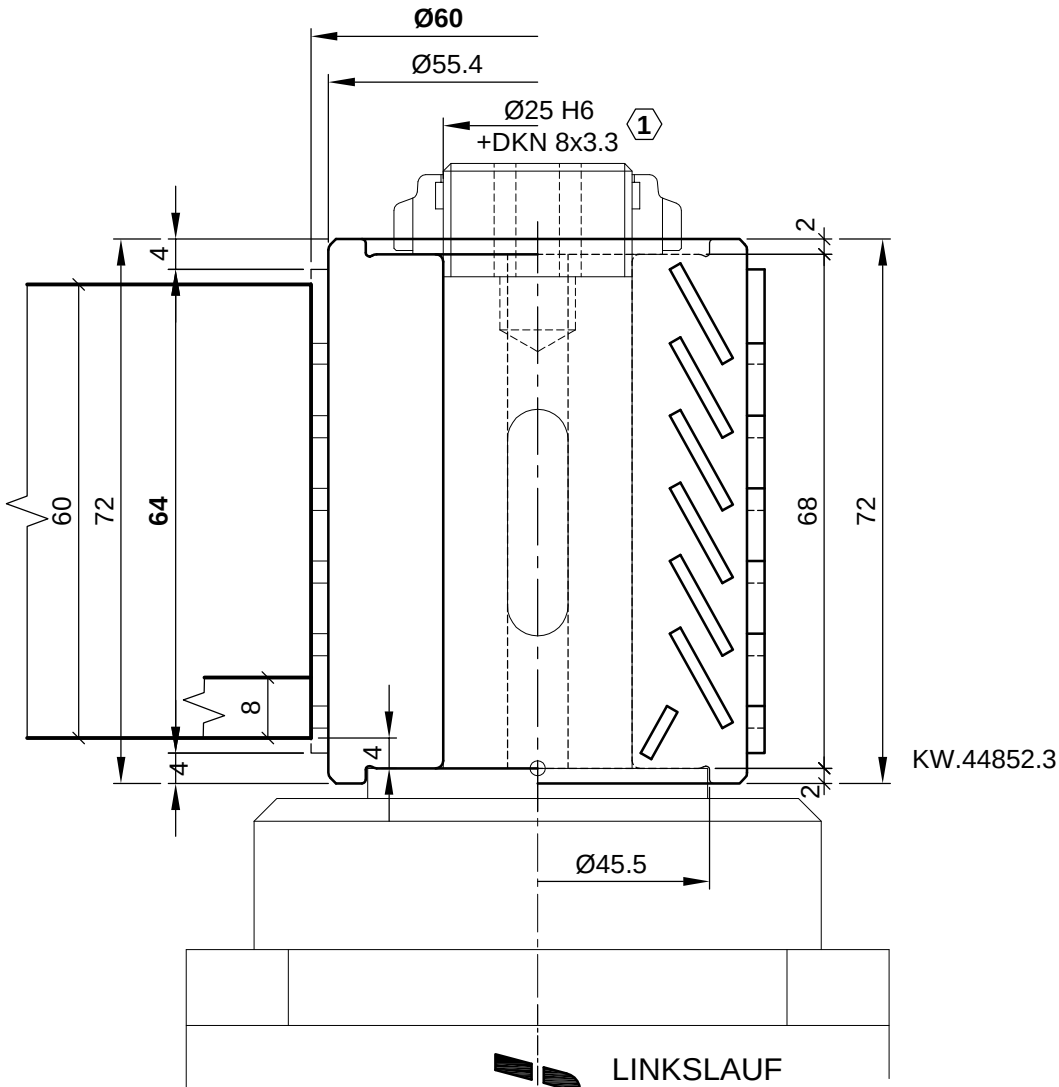

LINKSLAUF

Maschine:
Felder 710 e-motion

1 - DKN 8x2.4 auf DKN 8x3.3 geändert

18.04.2016	HP Sauer	Fa. Felder
geändert am	**Bearbeiter**	**Auftraggeber**

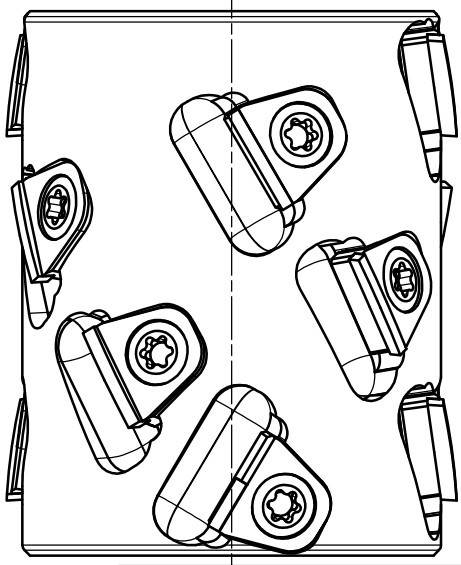

VORSCHUBART	
MECH. VORSCHUB	X
MAN. VORSCHUB	

DREHZAHLBEREICH
n max 15.500 U/min

Material für Grundkörper			
Stahl		**Aluminium**	X

Anzugsmoment der Klemmschrauben: 11 Nm

Fräser	Stk.	DP-Einsatz	Stk.	Klemmschr.
KW.44852.3	12	KW.97477.4	12	KW.93706.4-M6x12
	2	KW.97956.4	2	KW.93706.4-M6x12

Aigner WERKZEUGE
e-mail:office@aigner-werkzeuge.at
www.aigner-werkzeuge.at

A-4715 Taufkirchen / Tr.
WIDLDORF 25
TELEFON (07733) 7583

Blattformat: **A4** M=1:1

DATUM: 15.01.2016
NAME: H.Sauer

C424-060FA64L