PUNTA Robert Malinowski
Piaskowa 6
82-300 Elbląg
NIP: 5782803312 REGON: 280324139

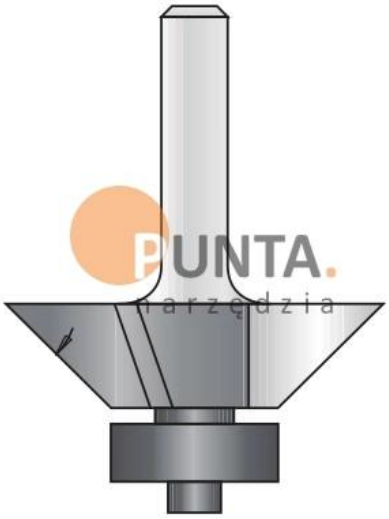

DIMAR FREZ SKOŚNY Z ŁOŻYSKIEM Z TRZEMA OSTRZAMI

Dostępny do 45 dni
Producent : DIMAR
Data wygenerowania: 2026-11-24

Opis

Frez skośny z łożyskiem z trzema ostrzami.



PUNTA Robert Malinowski
Piaskowa 6
82-300 Elbląg
NIP: 5782803312 REGON: 280324139

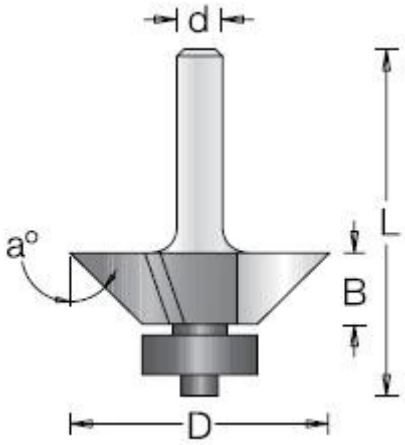

Legenda

D [mm] - średnica robocza

a [stopnie] - kąt

B [mm] - wysokość robocza

L [mm] - długość całkowita freza

d [mm] - średnica trzpienia

D [mm]	a [°]	B [mm]	L [mm]	d [mm]	Symbol	Dostępność	Cena netto Cena brutto
17,5	10	10	49	6	D1410013	do 45 dni	121,40 zł 149,32 zł
19	15	10	49	6	D1410043	do 45 dni	138,60 zł 170,48 zł
19	15	10	53	8	D1410045	do 45 dni	138,60 zł 170,48 zł
22,2	25	10	50	6	D1410073	do 45 dni	141,90 zł 174,54 zł
22,2	25	10	53	8	D1410075	do 45 dni	141,90 zł 174,54 zł
30	45	10	50	6	D1410103	do 45 dni	184,60 zł 227,06 zł

PUNTA Robert Malinowski
Piaskowa 6
82-300 Elbląg
NIP: 5782803312 REGON: 280324139

D [mm]	a [°]	B [mm]	L [mm]	d [mm]	Symbol	Dostępność	Cena netto Cena brutto
30	45	10	53	8	D1410105	do 45 dni	184,60 zł 227,06 zł