PUNTA Robert Malinowski
Piaskowa 6
82-300 Elbląg
NIP: 5782803312 REGON: 280324139



DIMAR FREZ KLASYCZNY DO ŁUKÓW WKLĘSŁYCH Z ODSADZENIEM

Dostępny do 45 dni
Producent : DIMAR
Data wygenerowania: 2026-11-24

Opis

Frez klasyczny do łuków wklęsłych z osadzeniem.

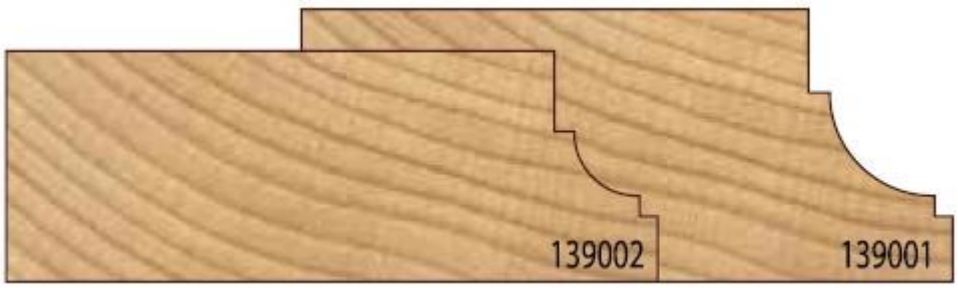

PUNTA Robert Malinowski
Piaskowa 6
82-300 Elbląg
NIP: 5782803312 REGON: 280324139

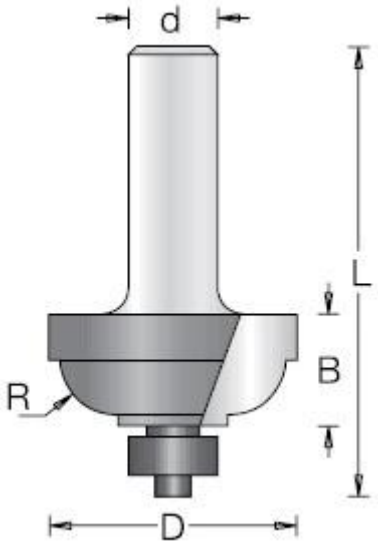

Legenda

D [mm] - średnica robocza

R [mm] - promień

B [mm] - wysokość robocza

L [mm] - długość całkowita freza

d [mm] - średnica trzpienia

D [mm]	R [mm]	B [mm]	L [mm]	d [mm]	Symbol	Dostępność	Cena netto Cena brutto
28,6	4,8	12,7	52	6	D1390023	do 45 dni	183,90 zł 226,20 zł
28,6	4,8	12,7	55,5	8	D1390025	do 45 dni	183,90 zł 226,20 zł
34,9	7,9	15,9	55,5	6	D1390013	do 45 dni	213,10 zł 262,11 zł
34,9	7,9	15,9	65	12	D1390019	do 45 dni	213,10 zł 262,11 zł