PUNTA Robert Malinowski
Piaskowa 6
82-300 Elbląg
NIP: 5782803312 REGON: 280324139



DIMAR FREZ WKLĘSŁO-WYPUKŁY

Dostępny do 45 dni
Producent : DIMAR
Data wygenerowania: 2026-11-24

Opis

Frez wklęsło-wypukły.

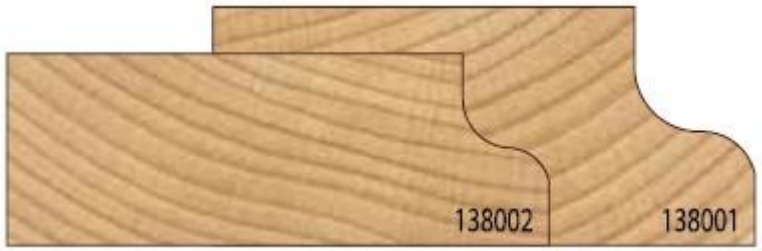

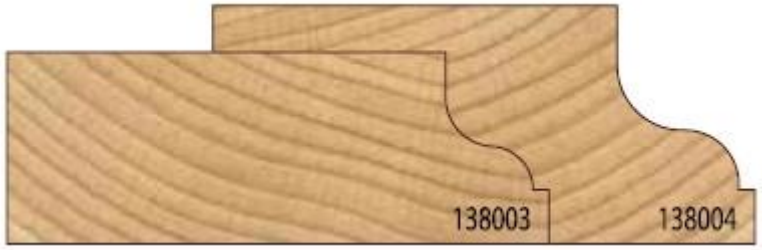

PUNTA Robert Malinowski
Piaskowa 6
82-300 Elbląg
NIP: 5782803312 REGON: 280324139

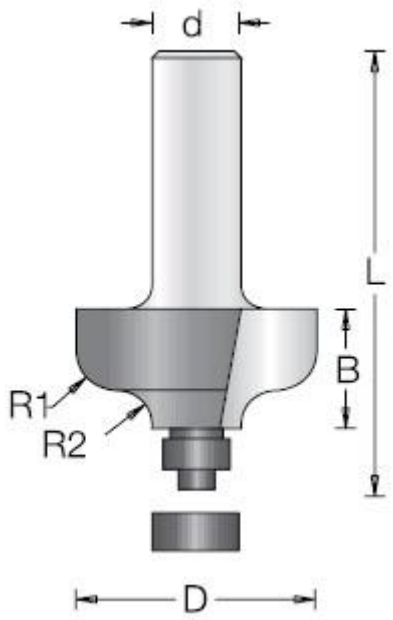

Legenda

D [mm] - średnica robocza

R1 [mm] - promień

R2 [mm] - promień

B [mm] - wysokość robocza

L [mm] - długość całkowita freza

d [mm] - średnica trzpienia

* - na zamówienie

D [mm]	R1 [mm]	R2 [mm]	B [mm]	L [mm]	d [mm]	Symbol łożyska	Symbol	Dostępność	Cena netto Cena brutto
28,6*	4,5	4	12,7	52,5	6	D1910070	D1380023	do 45 dni	210,40 zł 258,79 zł
28,6*	4,5	4	12,7	56	8	D1910070	D1380025	do 45 dni	210,40 zł 258,79 zł
28,6*	4,5	4	12,7	62	12	D1910070	D1380029	do 45 dni	210,40 zł 258,79 zł

D [mm]	R1 [mm]	R2 [mm]	B [mm]	L [mm]	d [mm]	Symbol łożyska	Symbol	Dostępność	Cena netto Cena brutto
28,6*	4,5	4	12,7	51	6	D1910040	D1380033	do 45 dni	210,40 zł 258,79 zł
34,9*	6	5	17,5	57	6	D1910070	D1380013	do 45 dni	237,80 zł 292,49 zł
34,9*	6	5	17,5	60,5	8	D1910070	D1380015	do 45 dni	237,80 zł 292,49 zł
34,9	6	5	17,5	67	12	D1910070	D1380019	do 45 dni	237,80 zł 292,49 zł
34,9	6	5	17,5	56	6	D1910040	D1380043	do 45 dni	237,80 zł 292,49 zł
34,9*	6	5	17,5	59	8	D1910040	D1380045	do 45 dni	237,80 zł 292,49 zł
34,9	6	5	17,5	65	12	D1910040	D1380049	do 45 dni	237,80 zł 292,49 zł