PUNTA Robert Malinowski
Piaskowa 6
82-300 Elbląg
NIP: 5782803312 REGON: 280324139

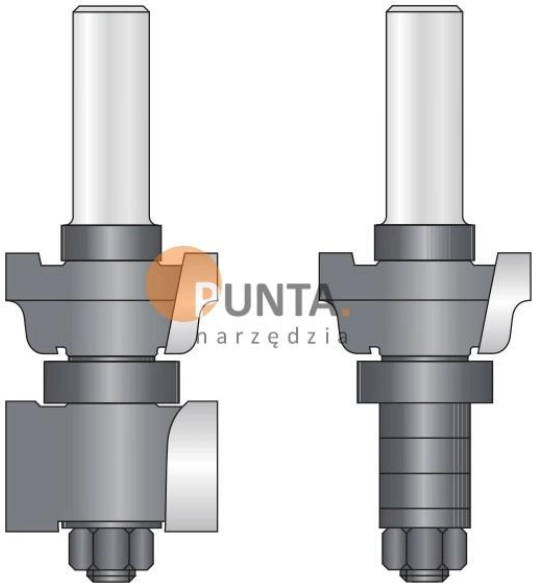

DIMAR ZESTAW FREZUJĄCY DO RAM I ŁĄCZEŃ

Dostępny do 45 dni
Producent : DIMAR
Data wygenerowania: 2026-11-24

Opis

Zestaw składa się z 1 trzpienia, 2 ostrzy, 1 łożyska i zestawu przekładek.

Z zestawu można zrobić frez składający się z 2 ostrzy lub 1 ostrza w zależności od potrzeby.

PUNTA Robert Malinowski
Piaskowa 6
82-300 Elbląg
NIP: 5782803312 REGON: 280324139

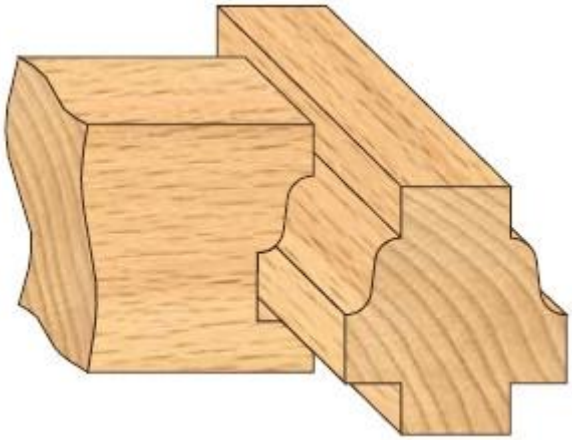

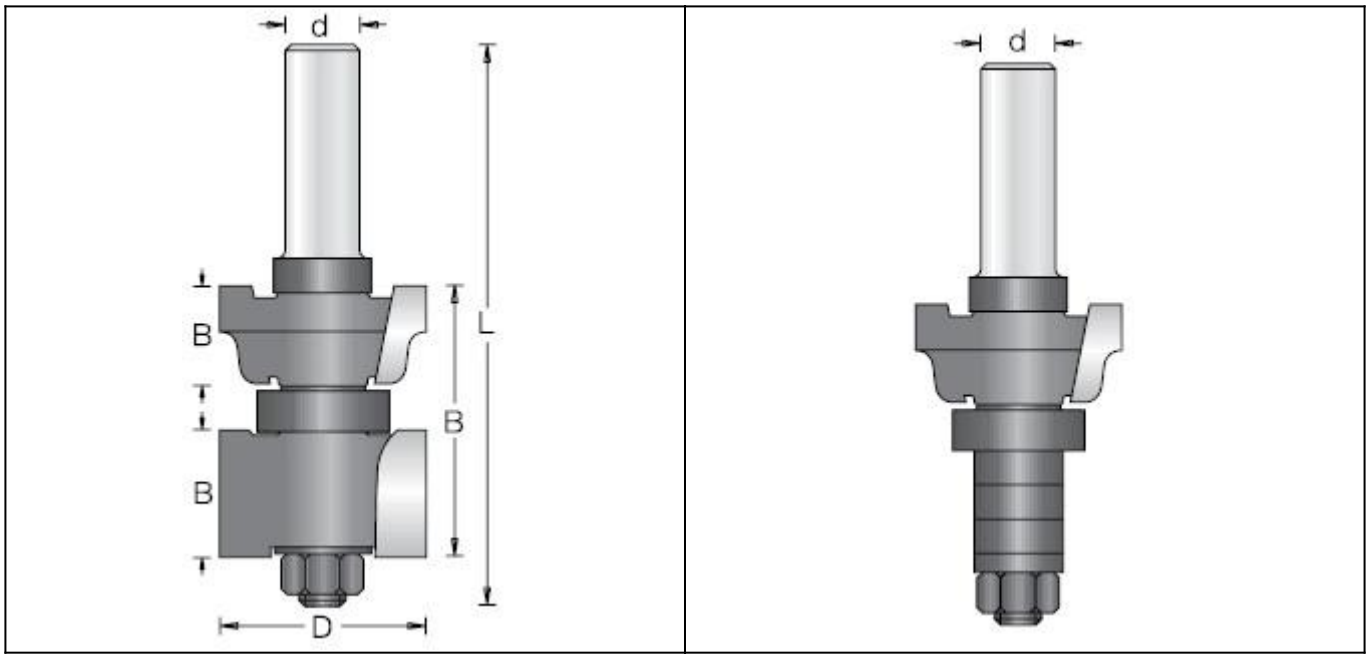

Legenda

D [mm] - średnica robocza

B [mm] - wysokość robocza

L [mm] - długość całkowita freza

d [mm] - średnica trzpienia

PUNTA Robert Malinowski
Piaskowa 6
82-300 Elbląg
NIP: 5782803312 REGON: 280324139

Opis	D [mm]	B [mm]	L [mm]	d [mm]	Symbol	Dostępność	Cena netto Cena brutto
Zestaw	35	47	96	12	D1330209	do 60 dni	487,20 zł 599,26 zł
Ostrze profilujące	35	17	-	-	D1332010	do 90 dni	272,50 zł 335,18 zł
Ostrze do wręgów	35	22	-	-	D1332040	do 45 dni	244,70 zł 300,98 zł