PUNTA Robert Malinowski
Piaskowa 6
82-300 Elbląg
NIP: 5782803312 REGON: 280324139



DIMAR FREZ ROWKUJĄCY OZDOBNY

Dostępny do 30 dni
Producent : DIMAR
Data wygenerowania: 2026-11-24

Opis

Frez rowkujący ozdobny.

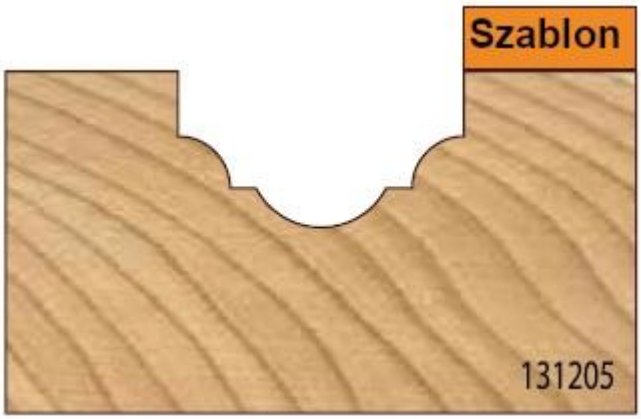

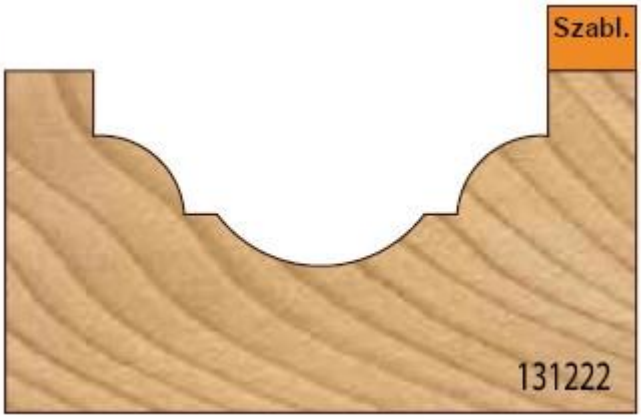

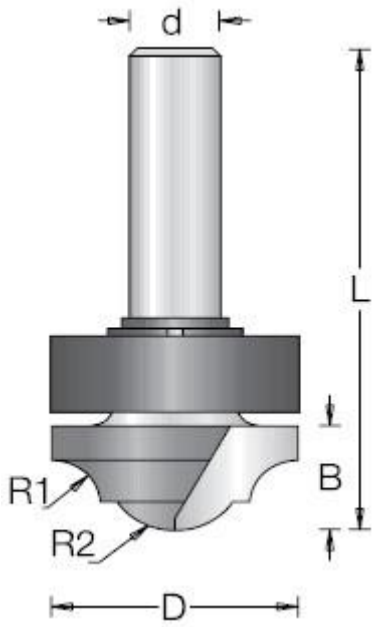

Legenda

D [mm] - średnica robocza

R1 [mm] - promień

R2 [mm] - promień

B [mm] - wysokość robocza

L [mm] - długość całkowita freza

d [mm] - średnica trzpienia

D [mm]	R1 [mm]	R2 [mm]	B [mm]	L [mm]	d [mm]	Symbol łożyska	Symbol	Dostępność	Cena netto Cena brutto
22	4	5,5	12	55	8		D1312055	do 30 dni	372,60 zł 458,30 zł
35	6,5	10	15	68	12	D1910190	D1312229	do 30 dni	389,70 zł 479,33 zł