PUNTA Robert Malinowski
Piaskowa 6
82-300 Elbląg
NIP: 5782803312 REGON: 280324139

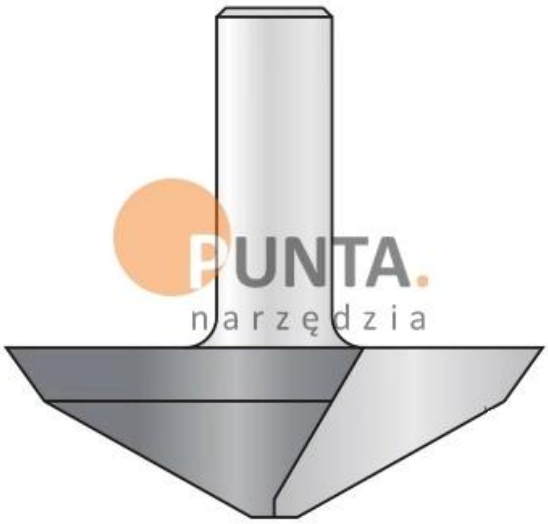

DIMAR FREZ PROFILUJĄCY UKOŚNY

Dostępny do 30 dni
Producent : DIMAR
Data wygenerowania: 2026-11-24

Opis

Frez profilujący ukośny o obrotach do 18000 obr./min.

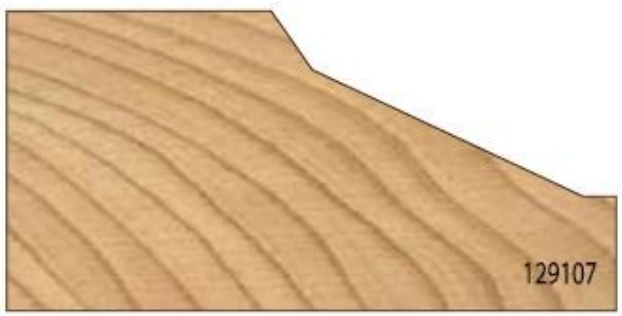

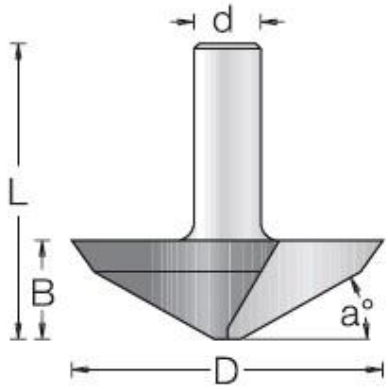

Legenda

D [mm] - średnica robocza

a [°] - kąt

B [mm] - wysokość robocza

L [mm] - długość całkowita freza

d [mm] - średnica trzpienia

D [mm]	a [°]	B [mm]	L [mm]	d [mm]	Symbol	Dostępność	Cena netto Cena brutto
67,7	25	19,1	67	12	D1291079	do 30 dni	434,00 zł 533,82 zł