PUNTA Robert Malinowski
Piaskowa 6
82-300 Elbląg
NIP: 5782803312 REGON: 280324139



DIMAR FREZ ROWKUJĄCY Z ŁOŻYSKIEM

Dostępny do 30 dni
Producent : DIMAR
Data wygenerowania: 2026-11-24

Opis
Frez rowkujący z łożyskiem.

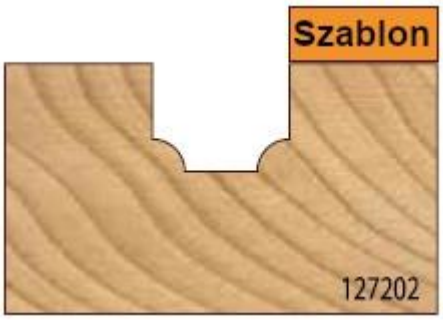

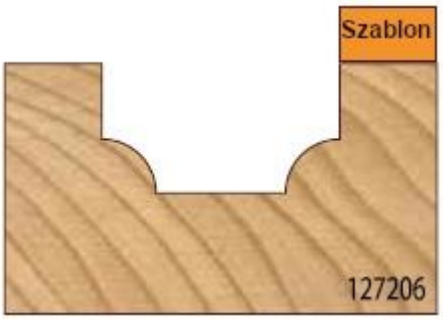

PUNTA Robert Malinowski
Piaskowa 6
82-300 Elbląg
NIP: 5782803312 REGON: 280324139

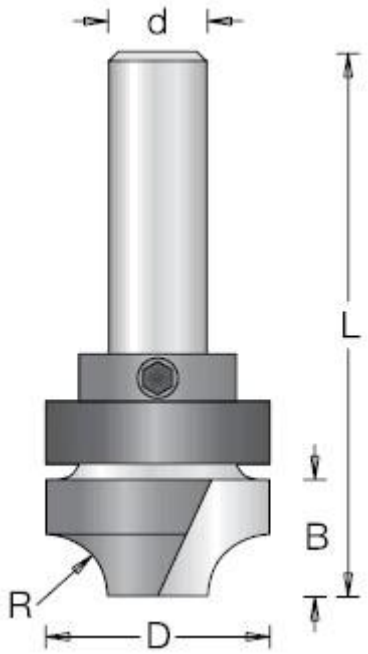

Legenda

D [mm] - średnica robocza

R [mm] - promień

B [mm] - wysokość robocza

L [mm] - długość całkowita freza

d [mm] - średnica trzpienia

* - na zamówienie

D [mm]	R [mm]	B [mm]	L [mm]	d [mm]	Symbol łożyska	Symbol	Dostępność	Cena netto Cena brutto
12,7	3	10	48	6	D1910030	D1272023	do 30 dni	410,40 zł 504,79 zł
19,1*	3	10	51	6	D1910140	D1272043	do 30 dni	441,10 zł 542,55 zł
22	5	12	55	6	D1910130	D1272063	do 30 dni	426,00 zł 523,98 zł

D [mm]	R [mm]	B [mm]	L [mm]	d [mm]	Symbol łożyska	Symbol	Dostępność	Cena netto Cena brutto
28,6*	8	14	58	6	D1910180	D1272083	do 30 dni	473,60 zł 582,53 zł