PUNTA Robert Malinowski
Piaskowa 6
82-300 Elbląg
NIP: 5782803312 REGON: 280324139



DIMAR FREZ ROWKUJĄCY

Dostępny
Producent : DIMAR
Data wygenerowania: 2026-11-23

Opis

Frez rowkujący.

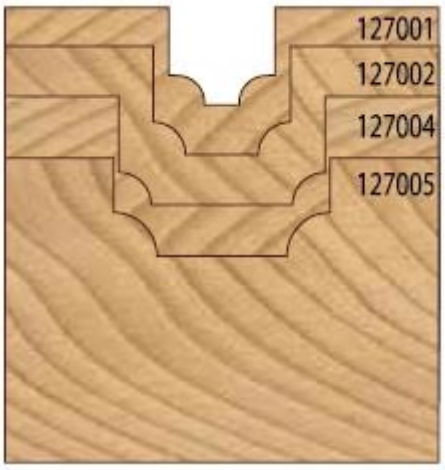

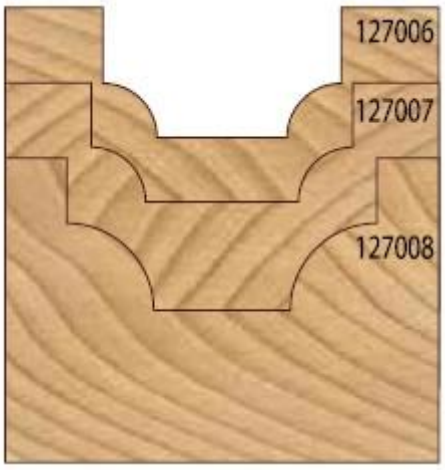

PUNTA Robert Malinowski
Piaskowa 6
82-300 Elbląg
NIP: 5782803312 REGON: 280324139

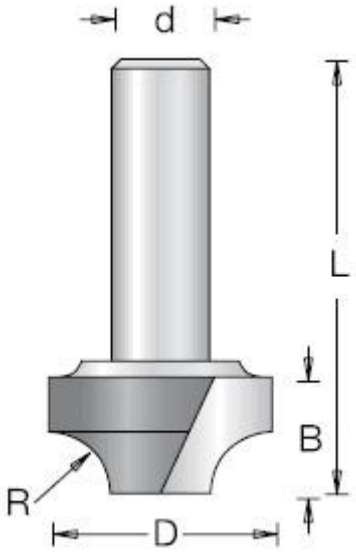

Legenda

D [mm] - średnica robocza

R [mm] - promień

B [mm] - wysokość robocza

L [mm] - długość całkowita freza

d [mm] - średnica trzpienia

* - na zamówienie

D [mm]	R [mm]	B [mm]	L [mm]	d [mm]	Symbol	Dostępność	Cena netto Cena brutto
9,8	2,5	9	49	6	D1270013	do 45 dni	123,10 zł 151,41 zł
9,8	2,5	9	49	8	D1270015	do 45 dni	137,80 zł 169,49 zł
12,7	3	10	48	6	D1270023	do 45 dni	191,40 zł 235,42 zł
19,1	3	10	51	6	D1270043	do 45 dni	195,00 zł 239,85 zł
20	4	9	38	6	D1270053	Niedostepny	

D [mm]	R [mm]	B [mm]	L [mm]	d [mm]	Symbol	Dostępność	Cena netto Cena brutto
20	4	9	41	8	D1270055	do 45 dni	224,00 zł 275,52 zł
22	5	12	55	6	D1270063	do 45 dni	203,50 zł 250,31 zł
24*	6	11	43	8	D1270075	do 45 dni	220,60 zł 271,34 zł
28,6	8	14	58	6	D1270083	do 45 dni	237,70 zł 292,37 zł
28,6	8	14	68	12	D1270089	Dostępny	237,70 zł 292,37 zł