PUNTA Robert Malinowski
Piaskowa 6
82-300 Elbląg
NIP: 5782803312 REGON: 280324139



DIMAR FREZ PROFILUJĄCY DO PÓŁWAŁKÓW Z ŁOŻYSKIEM

Dostępny do 90 dni
Producent : DIMAR
Data wygenerowania: 2026-11-24

Opis

Frez profilujący do półwałków z łożyskiem.

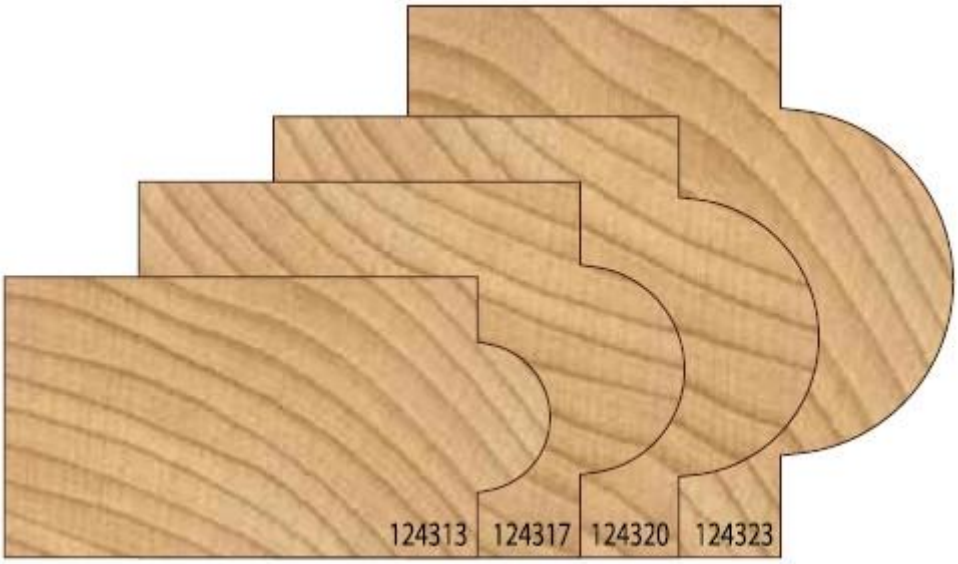

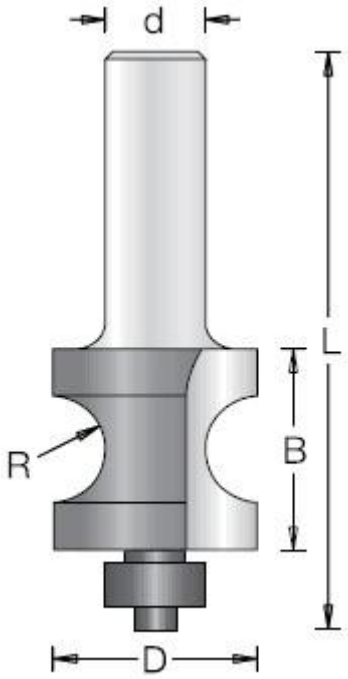

Legenda:

D [mm] - średnica robocza

R [mm] - promień

B [mm] - wysokość robocza

L [mm] - długość całkowita freza

d [mm] - średnica trzpienia

D [mm]	R [mm]	B [mm]	L [mm]	d [mm]	Symbol łożyska	Symbol	Dostępność	Cena netto Cena brutto
26,2	6,8	26	75	12	D1910070	D1243139	do 90 dni	333,60 zł 410,33 zł
35	9,5	34	84	12	D1910100	D1243179	do 90 dni	410,40 zł 504,79 zł
44,5	12,7	40	93	12	D1910140	D1243209	do 90 dni	494,30 zł 607,99 zł
50,8	15,8	50	103	12	D1910140	D1243239	do 90 dni	434,00 zł 533,82 zł