PUNTA Robert Malinowski
Piaskowa 6
82-300 Elbląg
NIP: 5782803312 REGON: 280324139



DIMAR FREZ KSZTAŁTUJĄCY DO NAROŻNIKÓW

Dostępny do 45 dni
Producent : DIMAR
Data wygenerowania: 2026-11-24

Opis

Frez kształtujący do narożników.

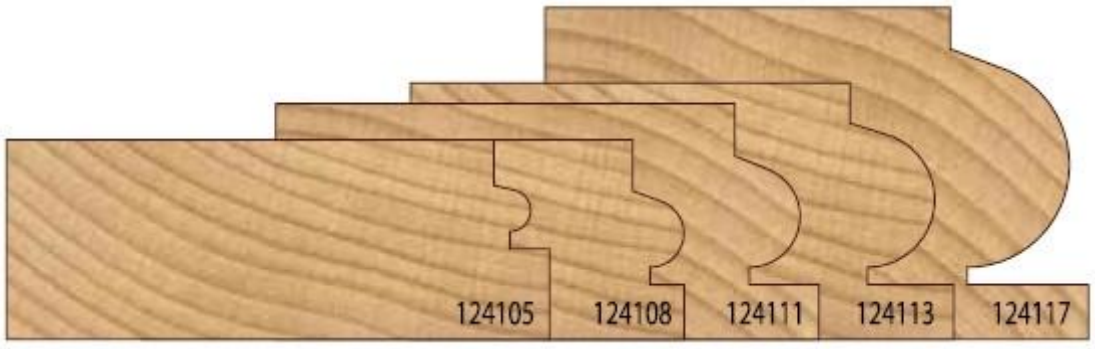

PUNTA Robert Malinowski
Piaskowa 6
82-300 Elbląg
NIP: 5782803312 REGON: 280324139

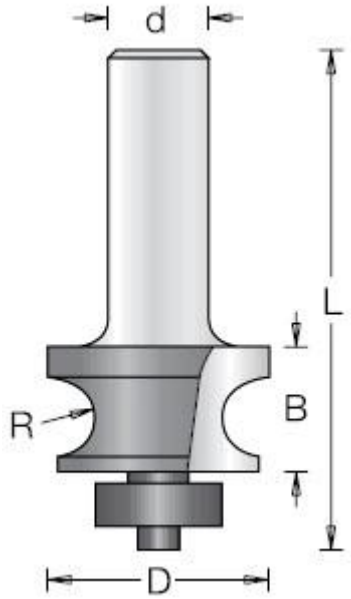

Legenda:

D [mm] - średnica robocza

R [mm] - promień

B [mm] - wysokość robocza

L [mm] - długość całkowita freza

d [mm] - średnica trzpienia

* - na zamówienie

D [mm]	R [mm]	B [mm]	L [mm]	d [mm]	Symbol łożyska	Symbol	Dostępność	Cena netto Cena brutto
23	2	10,3	50	6	D1910100	D1241053	do 45 dni	135,60 zł 166,79 zł
22,2	3,2	14,3	54	6	D1910070	D1241083	do 45 dni	142,20 zł 174,91 zł
22,2	3,2	14,3	57	8	D1910070	D1241085	do 45 dni	142,20 zł 174,91 zł
28,2	5	16,5	57	6	D1910100	D1241113	do 45 dni	206,40 zł 253,87 zł

D [mm]	R [mm]	B [mm]	L [mm]	d [mm]	Symbol łożyska	Symbol	Dostępność	Cena netto Cena brutto
28,2	5	16,5	57	8	D1910100	D1241115	do 45 dni	206,20 zł 253,63 zł
31,8	6,3	19,1	58	6	D1910100	D1241133	do 45 dni	237,80 zł 292,49 zł
31,8*	6,3	19,1	60	8	D1910100	D1241135	do 45 dni	237,80 zł 292,49 zł
22,2	3,2	13,5	63,5	12	D1910070	D1241089	Niedostepny	
28,2	4,8	16,5	66,5	12	D1910100	D1241119	do 45 dni	211,70 zł 260,39 zł
31,8	6,3	19,1	68	12	D1910100	D1241139	do 45 dni	244,70 zł 300,98 zł
38,1	9,5	25,4	75	12	D1910100	D1241179	do 45 dni	257,40 zł 316,60 zł