PUNTA Robert Malinowski
Piaskowa 6
82-300 Elbląg
NIP: 5782803312 REGON: 280324139



DIMAR FREZ PROFILUJĄCY DO PÓŁWAŁKÓW

Dostępny do 30 dni
Producent : DIMAR
Data wygenerowania: 2026-11-24

Opis

Frez profilujący do półwałków.

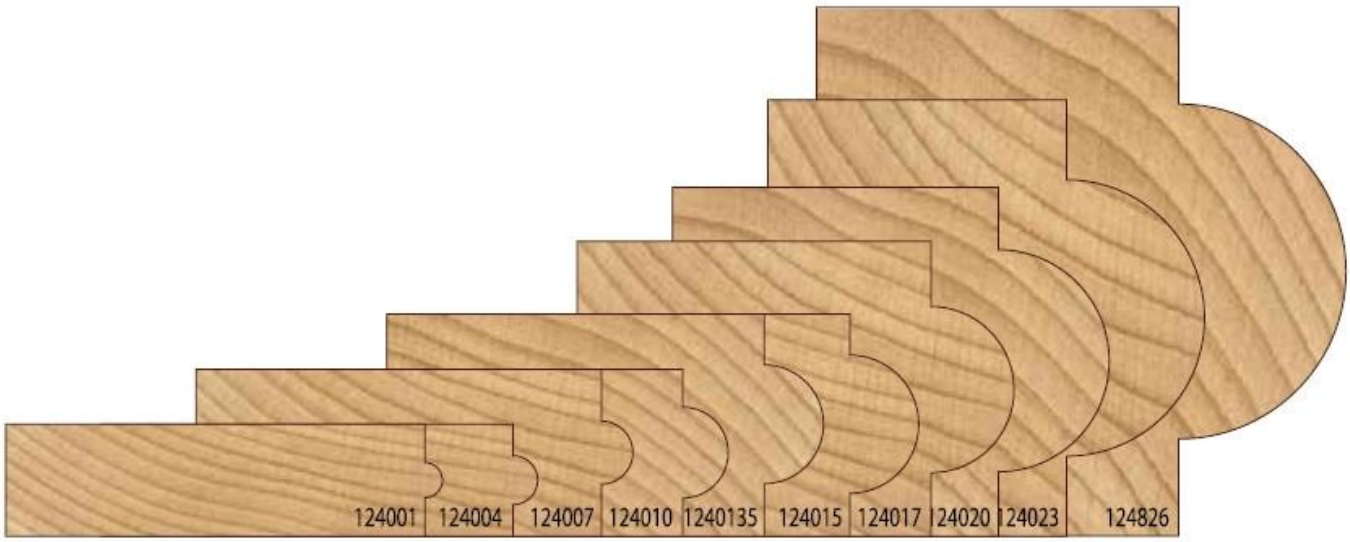

PUNTA Robert Malinowski
Piaskowa 6
82-300 Elbląg
NIP: 5782803312 REGON: 280324139

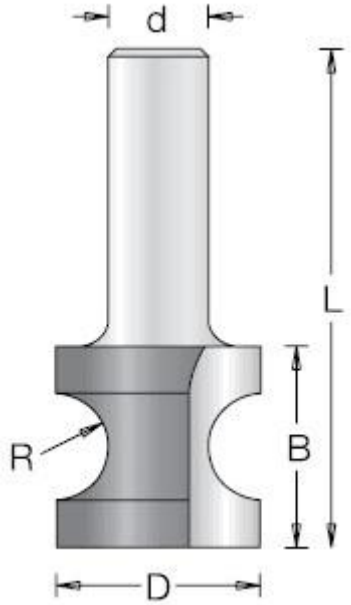

Legenda

D [mm] - średnica robocza

R [mm] - promień

B [mm] - wysokość robocza

L [mm] - długość całkowita freza

d [mm] - średnica trzpienia

* - na zamówienie

D [mm]	R [mm]	B [mm]	L [mm]	d [mm]	Symbol	Dostępność	Cena netto Cena brutto
13,5	2	12,7	41,3	6	D1240013	do 30 dni	99,70 zł 122,63 zł
13,5	2	12,7	45	8	D1240015	do 90 dni	99,70 zł 122,63 zł
13,5	2	12,7	55	12	D1240019	Niedostepny	
15,1	2,8	12,7	41,3	6	D1240043	do 60 dni	127,40 zł 156,70 zł

D [mm]	R [mm]	B [mm]	L [mm]	d [mm]	Symbol	Dostępność	Cena netto Cena brutto
15,1	2,8	12,7	45	8	D1240045	do 45 dni	127,40 zł 156,70 zł
15,1	2,8	12,7	51	12	D1240049	Niedostepny	
16,7	3,6	19,1	47,6	6	D1240073	do 30 dni	250,00 zł 307,50 zł
16,7	3,6	19,1	51	8	D1240075	do 60 dni	250,00 zł 307,50 zł
16,7	3,6	19,1	57	12	D1240079	do 30 dni	250,00 zł 307,50 zł
22,2*	5,2	19,1	47,6	6	D1240103	do 30 dni	215,80 zł 265,43 zł
22,2	5,2	19,1	51	8	D1240105	do 45 dni	266,00 zł 327,18 zł
22,2	5,2	19,1	57	12	D1240109	do 60 dni	287,50 zł 353,63 zł
26,1	6,8	25,4	63,5	12	D1240139	do 60 dni	317,00 zł 389,91 zł
28	7,9	25,4	63,5	12	D1240159	do 60 dni	366,00 zł 450,18 zł
33,3	9,5	33,7	72	12	D1240179	do 60 dni	320,40 zł 394,09 zł
42	12,7	39,7	78	12	D1240209	do 90 dni	405,40 zł 498,64 zł
50,8	15,9	50	88	12	D1240239	do 30 dni	530,00 zł 651,90 zł
60,3	19,1	50,8	98	12	D1248269-3T	Niedostepny	
26,2	6,8	25,4	57,5	8	D1240135	Niedostepny	