PUNTA Robert Malinowski
Piaskowa 6
82-300 Elbląg
NIP: 5782803312 REGON: 280324139

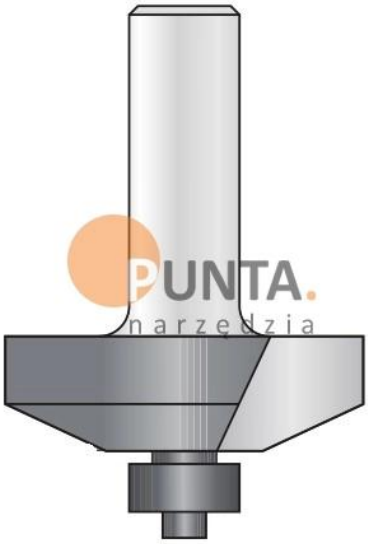

# DIMAR FREZ PROFILUJĄCY UKOŚNY

Dostępny do 45 dni
Producent : DIMAR
Data wygenerowania: 2026-11-24

## Opis

Frez profilujący ukośny

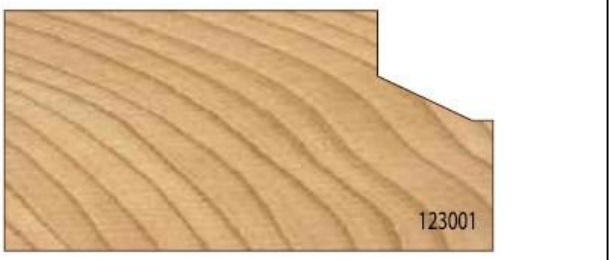


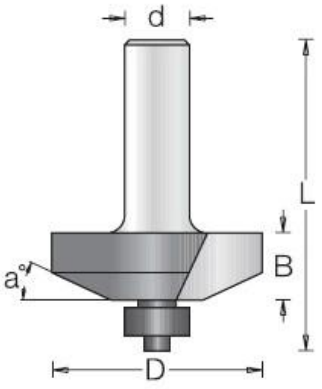

PUNTA Robert Malinowski
Piaskowa 6
82-300 Elbląg
NIP: 5782803312 REGON: 280324139

Legenda

D [mm] - średnica robocza

a [°] - kąt

B [mm] - wysokość robocza

L [mm] - długość całkowita freza

d [mm] - średnica trzpienia

| D [mm] | a [°] | B [mm] | L [mm] | d [mm] | Symbol | Dostępność | Cena netto<br>Cena brutto |
|---|---|---|---|---|---|---|---|
| 41,3 | 25 | 12,7 | 62 | 12 | D1230019 | Niedostepny | |