PUNTA Robert Malinowski
Piaskowa 6
82-300 Elbląg
NIP: 5782803312 REGON: 280324139

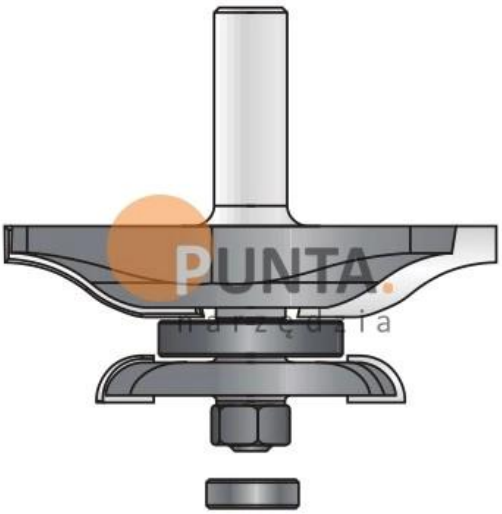

DIMAR FREZ PROFILUJĄCY DO PŁYCIN-OBUSTRONNY

Dostępny do 45 dni
Producent : DIMAR
Data wygenerowania: 2026-11-24

Opis

Frez profilujący do płycin - obustronny

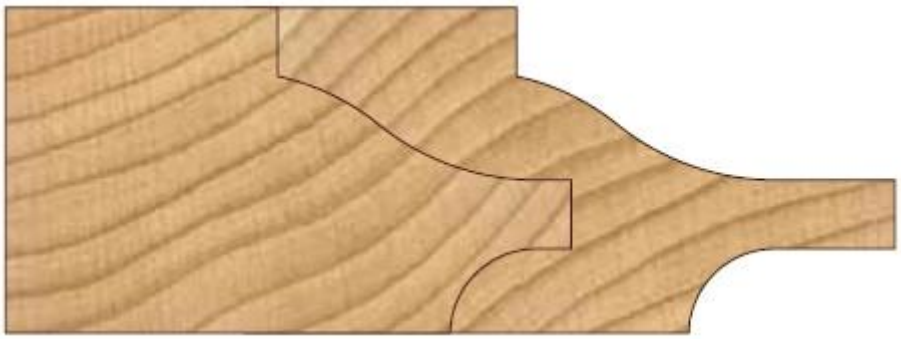

PUNTA Robert Malinowski
Piaskowa 6
82-300 Elbląg
NIP: 5782803312 REGON: 280324139

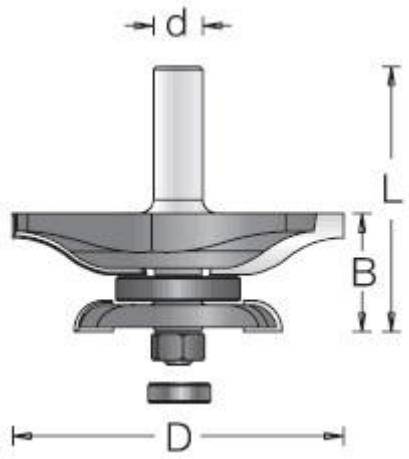

Legenda

D [mm] - średnica robocza

B [mm] - wysokość robocza

L [mm] - długość całkowita freza

d [mm] - średnica trzpienia

* - na zamówienie

Opis	D [mm]	B [mm]	L [mm]	d [mm]	Symbol	Dostępność	Cena netto Cena brutto
Zestaw*	85,8	30,7	87,1	12	D1229129	do 45 dni	635,00 zł 781,05 zł
Frez profilujący	85,8	15,9	87,1	12	D1225129	Niedostepny	
Frez	54	7,9	-	-	D1225010	do 45 dni	119,80 zł 147,35 zł