PUNTA Robert Malinowski
Piaskowa 6
82-300 Elbląg
NIP: 5782803312 REGON: 280324139

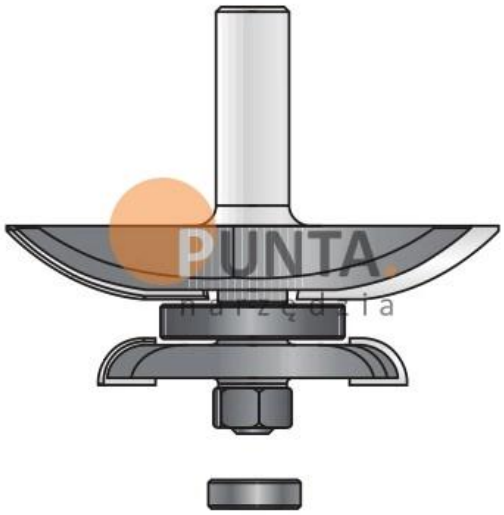

DIMAR FREZ PROFILUJĄCY OBUSTRONNY

Dostępny do 45 dni
Producent : DIMAR
Data wygenerowania: 2026-11-24

Opis

Frez profilujący obustronny.



PUNTA Robert Malinowski
Piaskowa 6
82-300 Elbląg
NIP: 5782803312 REGON: 280324139

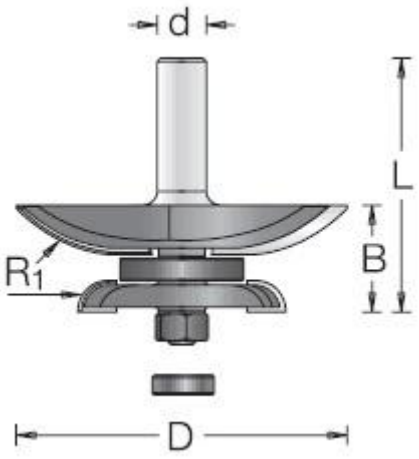

Legenda

D [mm] - średnica robocza

R [mm] - promień

R1 [mm] - promień

B [mm] - wysokość robocza

L [mm] - długość całkowita freza

d [mm] - średnica trzpienia

* - na zamówienie

D [mm]	R [mm]	B [mm]	L [mm]	d [mm]	Opis	R1 [mm]	Symbol	Dostępność	Cena netto Cena brutto
85,8	-	27,5	83,4	12	Zestaw*	-	D1229079	do 45 dni	773,50 zł 951,41 zł
85,8	40	12,7	83,4	12	Frez profilujący	-	D1225079	do 45 dni	612,30 zł 753,13 zł
54	-	7,9	-	-	Frez	7,9	D1225010	do 45 dni	119,80 zł 147,35 zł