PUNTA Robert Malinowski
Piaskowa 6
82-300 Elbląg
NIP: 5782803312 REGON: 280324139



DIMAR FREZ PROFILUJĄCY DO PŁYCIN

Dostępny do 45 dni
Producent : DIMAR
Data wygenerowania: 2026-11-24

Opis

Frez profilujący do płycin

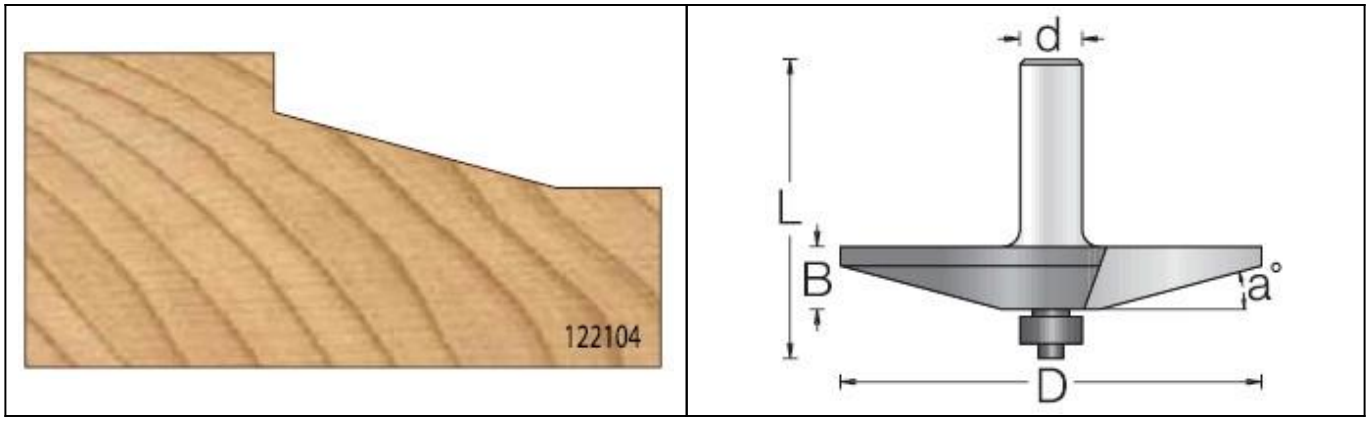

PUNTA Robert Malinowski
Piaskowa 6
82-300 Elbląg
NIP: 5782803312 REGON: 280324139

Legenda

D [mm] - średnica robocza

a [°] - kąt

B [mm] - wysokość robocza

L [mm] - długość całkowita freza

d [mm] - średnica trzpienia

D [mm]	a [°]	B [mm]	L [mm]	d [mm]	Symbol	Dostępność	Cena netto Cena brutto
85,8	15	12,7	71	12	D1221049	do 45 dni	590,90 zł 726,81 zł