PUNTA Robert Malinowski
Piaskowa 6
82-300 Elbląg
NIP: 5782803312 REGON: 280324139



DIMAR FREZ SPŁASZCZONY DO ZAOKRĄGLEŃ

Dostępny do 24h
Producent : DIMAR
Data wygenerowania: 2026-11-24

Opis

Frez spłaszczony do zaokrągleń.

PUNTA Robert Malinowski
Piaskowa 6
82-300 Elbląg
NIP: 5782803312 REGON: 280324139

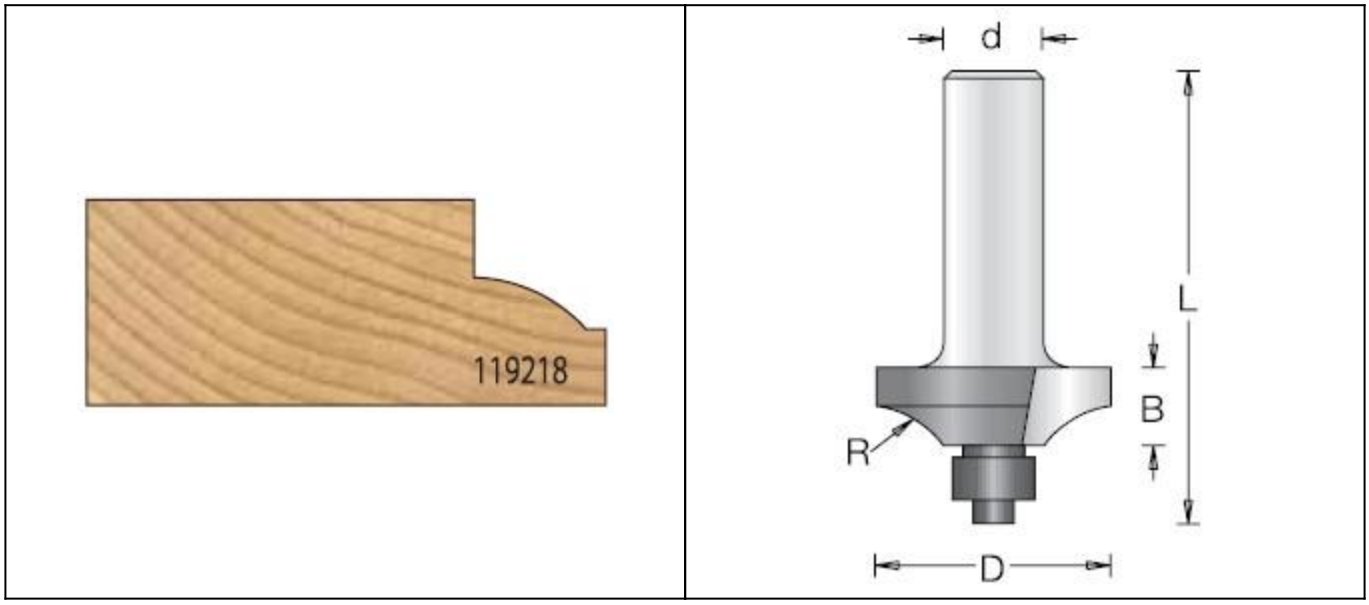

Legenda

D [mm] - średnica robocza

R [mm] - promień

B [mm] - wysokość robocza

L [mm] - długość całkowita freza

d [mm] - średnica trzpienia

D [mm]	R [mm]	B [mm]	L [mm]	d [mm]	Symbol	Dostępność	Cena netto Cena brutto
30	12	10	48	6	D1192183	do 24h	184,60 zł 227,06 zł
30	12	10	58	12	D1192189	Niedostepny	