PUNTA Robert Malinowski
Piaskowa 6
82-300 Elbląg
NIP: 5782803312 REGON: 280324139




# DIMAR FREZ ĆWIERĆWAŁEK Z ODSADZENIEM

Dostępny do 24h
Producent : DIMAR
Data wygenerowania: 2026-11-24

## Opis

Frez ćwierćwałek z osadzeniem.

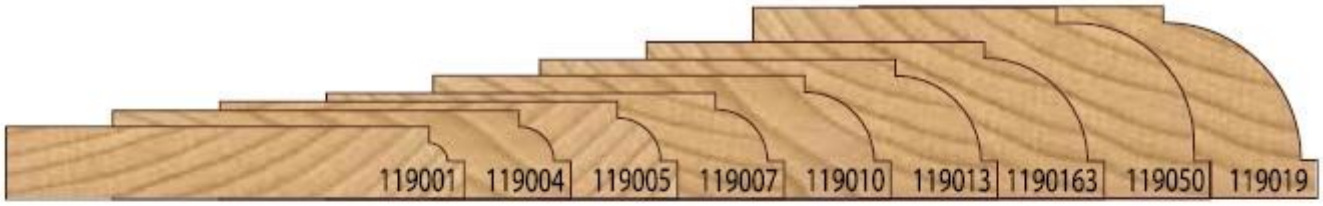
119001
119004
119005
119007
119010
119013
1190163
119050
119019

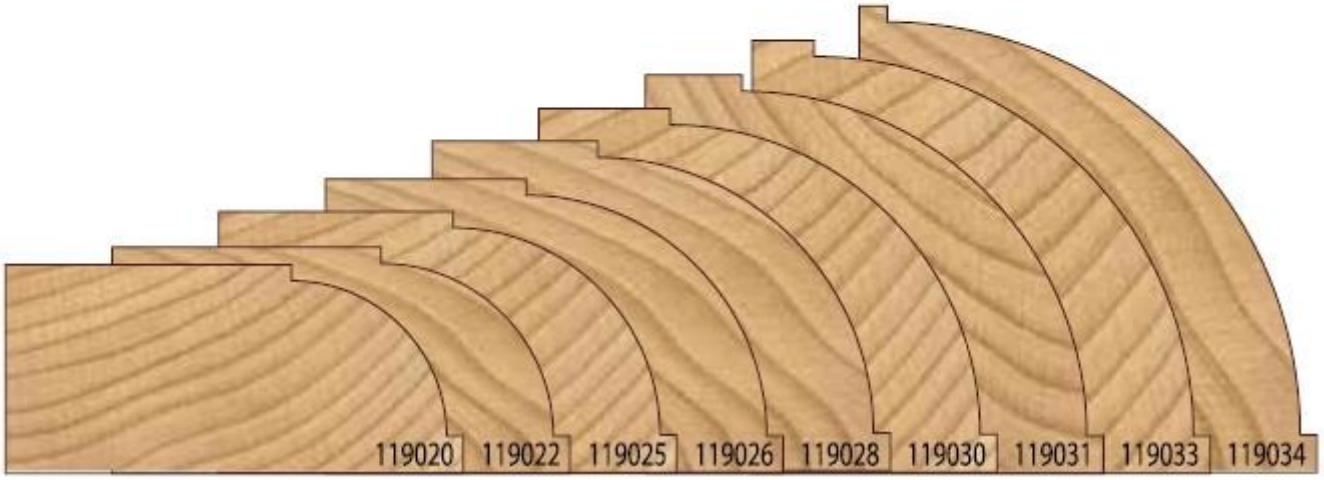
119020
119022
119025
119026
119028
119030
119031
119033
119034

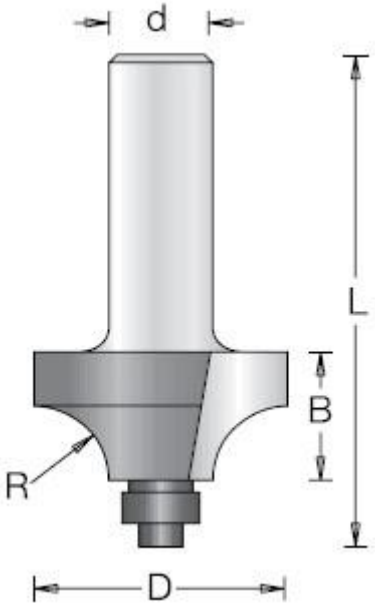
d
L
B
R
D

Legenda

D [mm] - średnica robocza

R [mm] - promień

B [mm] - wysokość robocza

L [mm] - długość całkowita freza

d [mm] - średnica trzpienia

* - na zamówienie

| D [mm] | R [mm] | B [mm] | L [mm] | d [mm] | Symbol | Dostępność | Cena netto<br>Cena brutto |
|---|---|---|---|---|---|---|---|
| 15,9 | 1,7 | 7,9 | 47 | 6 | D1190013 | do 24h | 156,20 zł<br>192,13 zł |
| 15,9 | 1,7 | 7,9 | 50 | 8 | D1190015 | do 24h | 156,20 zł<br>192,13 zł |
| 15,9* | 1,7 | 7,9 | 57 | 12 | D1190019 | Niedostepny | |
| 19,1 | 3,2 | 9,5 | 50 | 6 | D1190043 | do 24h | 156,20 zł<br>192,13 zł |
| 19,1 | 3,2 | 9,5 | 53 | 8 | D1190045 | do 24h | 156,20 zł<br>192,13 zł |
| 19,1 | 3,2 | 9,5 | 59 | 12 | D1190049 | Niedostepny | |
| 20,7 | 4 | 9,5 | 49,5 | 6 | D1190053 | do 24h | 157,70 zł<br>193,97 zł |
| 20,7 | 4 | 9,5 | 59 | 12 | D1190059 | Niedostepny | |
| 20,7 | 4 | 9,5 | 53 | 8 | D1190055 | Niedostepny | |
| 22,2 | 4,8 | 12,7 | 52 | 6 | D1190073 | do 24h | 157,70 zł<br>193,97 zł |
| 22,2 | 4,8 | 12,7 | 55,5 | 8 | D1190075 | do 24h | 157,70 zł<br>193,97 zł |
| 22,2 | 4,8 | 12,7 | 62 | 12 | D1190079 | do 24h | 157,70 zł<br>193,97 zł |
| 25,4 | 6,3 | 12,7 | 50 | 6 | D1190103 | do 24h | 160,60 zł<br>197,54 zł |

| D [mm] | R [mm] | B [mm] | L [mm] | d [mm] | Symbol | Dostępność | Cena netto<br>Cena brutto |
|---|---|---|---|---|---|---|---|
| 25,4 | 6,3 | 12,7 | 62,0 | 12 | D1190109 | do 24h | 160,60 zł<br>197,54 zł |
| 28,6 | 7,9 | 13,5 | 53 | 6 | D1190133 | do 24h | 164,70 zł<br>202,58 zł |
| 28,6 | 7,9 | 13,5 | 56 | 8 | D1190135 | do 24h | 164,70 zł<br>202,58 zł |
| 28,6* | 7,9 | 13,5 | 62 | 12 | D1190139 | do 21 dni | 164,70 zł<br>202,58 zł |
| 31,8 | 9,5 | 15,9 | 55,5 | 6 | D1190163 | do 24h | 178,50 zł<br>219,56 zł |
| 31,8 | 9,5 | 15,9 | 59 | 8 | D1190165 | do 24h | 178,50 zł<br>219,56 zł |
| 31,8 | 9,5 | 15,9 | 65 | 12 | D1190169 | do 24h | 178,50 zł<br>219,56 zł |
| 38,1 | 12,7 | 19,1 | 58 | 6 | D1190195 | do 24h | 193,50 zł<br>238,01 zł |
| 38,1 | 12,7 | 19,1 | 61 | 8 | D1190195 | Niedostepny | |
| 38,1 | 12,7 | 19,1 | 67 | 12 | D1190199 | Niedostepny | |
| 41,3 | 14,3 | 20 | 70 | 12 | D1190209 | do 24h | 272,00 zł<br>334,56 zł |
| 44,5 | 15,9 | 22,2 | 71 | 12 | D1190229 | do 24h | 220,10 zł<br>270,72 zł |
| 50,8 | 19,1 | 25,4 | 75 | 12 | D1190259 | do 24h | 258,80 zł<br>318,32 zł |
| 63,5 | 25,4 | 31,8 | 91,5 | 12 | D1190289 | do 24h | 524,30 zł<br>644,89 zł |