PUNTA Robert Malinowski
Piaskowa 6
82-300 Elbląg
NIP: 5782803312 REGON: 280324139



DIMAR FREZ SKOŚNY

Dostępny do 45 dni
Producent : DIMAR
Data wygenerowania: 2026-11-24

Opis
Frez skośny











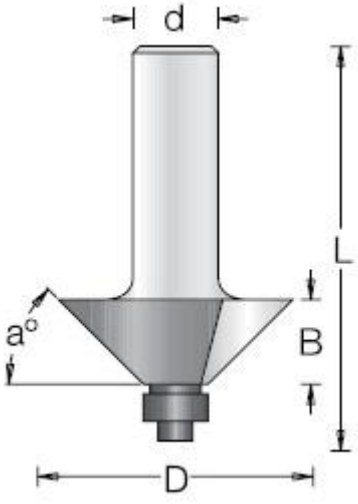

Legenda

D [mm] - średnica robocza

a [°] - kąt

B [mm] - wysokość robocza

L [mm] - długość całkowita freza

d [mm] - średnica trzpienia

D [mm]	a [°]	B [mm]	L [mm]	d [mm]	Symbol łożyska	Symbol	Dostępność	Cena netto Cena brutto
31,8	45	12,7	51	6	D1910010	D1180013	do 45 dni	120,00 zł 147,60 zł
31,8	45	12,7	54,5	8	D1910010	D1180015	do 45 dni	120,00 zł 147,60 zł
31,8	45	12,7	60	12	D1910010	D1180019	do 45 dni	127,40 zł 156,70 zł
50,8	45	19,1	69	12	D1910070	D1180049	do 45 dni	329,30 zł 405,04 zł
60,5	45	25,4	74	12	D1910070	D1180079	do 45 dni	290,00 zł 356,70 zł
34,9	60	20,6	61	6	D1910070	D1181003	do 45 dni	145,30 zł 178,72 zł
34,9	60	20,6	71	12	D1910070	D1181009	do 45 dni	125,00 zł 153,75 zł
76,2	45	25,4	90	12	D1919720	D1180099	do 45 dni	401,20 zł 493,48 zł