PUNTA Robert Malinowski
Piaskowa 6
82-300 Elbląg
NIP: 5782803312 REGON: 280324139



DIMAR NASTAWNY FREZ DO FAZOWANIA KRAWĘDZI Z ŁOŻYSKIEM

Dostępny
Producent : DIMAR
Data wygenerowania: 2026-11-23

Opis

Nastawny frez do fazowania krawędzi z łożyskiem

Frez D1160219 posiada 2 noże, pozostałe frezy posiadają jeden nóż.

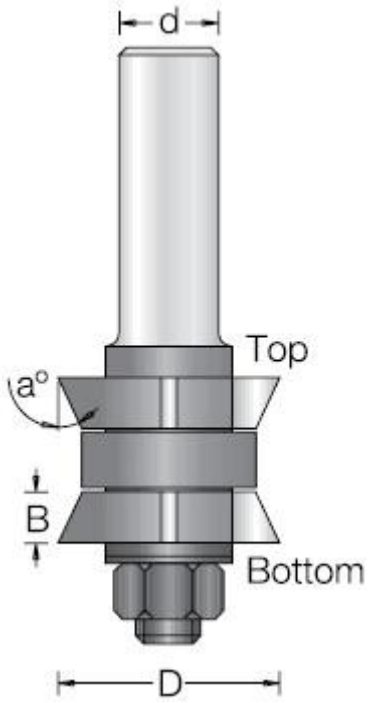

Legenda

Opis

D [mm] - średnica robocza

a [°] - kąt

L [mm] - długość całkowita freza

d [mm] - średnica trzpienia

D [mm]	a [°]	L [mm]	d [mm]	Symbol	Dostępność	Cena netto Cena brutto
22	0	76	12	D1161019	Dostępny	192,50 zł 236,78 zł