PUNTA Robert Malinowski
Piaskowa 6
82-300 Elbląg
NIP: 5782803312 REGON: 280324139



# DIMAR FREZ DWUSTOPNIOWY DO WRĘGOWANIA

Dostępny do 45 dni
Producent : DIMAR
Data wygenerowania: 2026-11-24

## Opis

Frez dwustopniowy do wręgowania

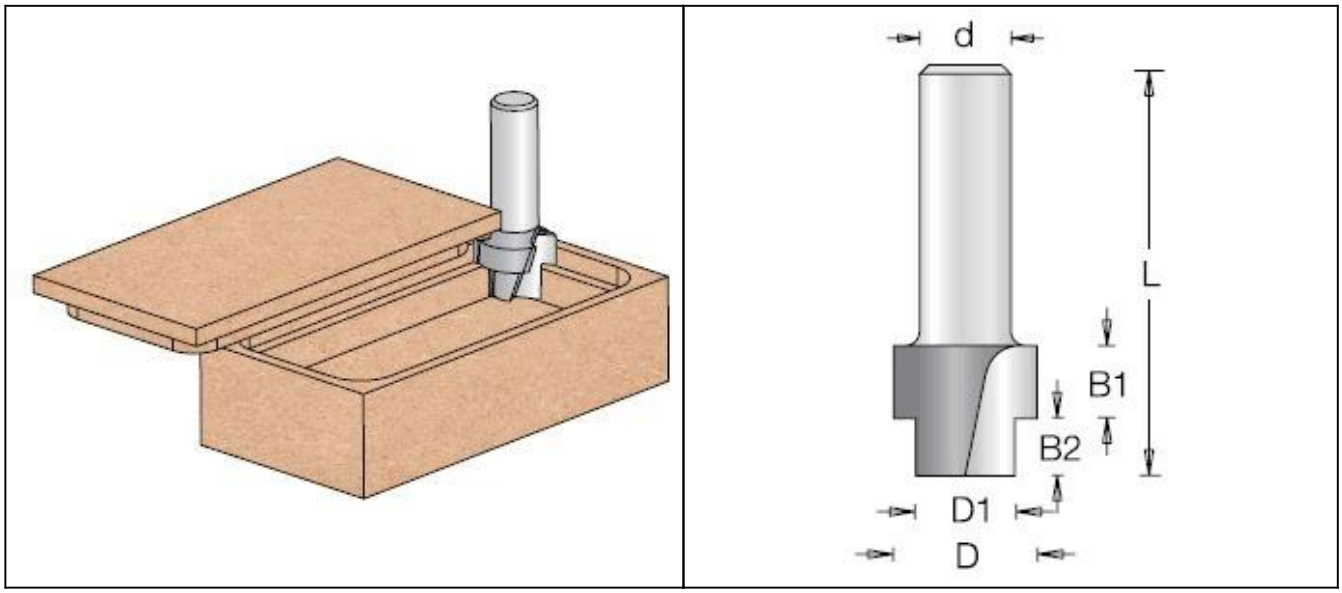

Legenda

D [mm] - średnica robocza

D1 [mm] - średnica robocza

B1 [mm] - wysokość robocza

B2 [mm] - wysokość robocza

L [mm] - długość całkowita freza

d [mm] - średnica trzpienia

| D [mm] | B1 [mm] | L [mm] | d [mm] | B2 [mm] | D1 [mm] | Symbol | Dostępność | Cena netto<br>Cena brutto |
|---|---|---|---|---|---|---|---|---|
| 19 | 19 | 47,6 | 6 | 6,3 | 9,5 | D1141083 | do 45 dni | 265,00 zł<br>325,95 zł |
| 19 | 15,9 | 50,8 | 6 | 6,3 | 12,7 | D1141093 | do 45 dni | 234,20 zł<br>288,07 zł |