PUNTA Robert Malinowski
Piaskowa 6
82-300 Elbląg
NIP: 5782803312 REGON: 280324139



DIMAR FREZ PÓŁWAŁEK Z ŁOŻYSKIEM

Dostępny do 72h
Producent : DIMAR
Data wygenerowania: 2026-11-24

Opis
Frez półwałek z łożyskiem.





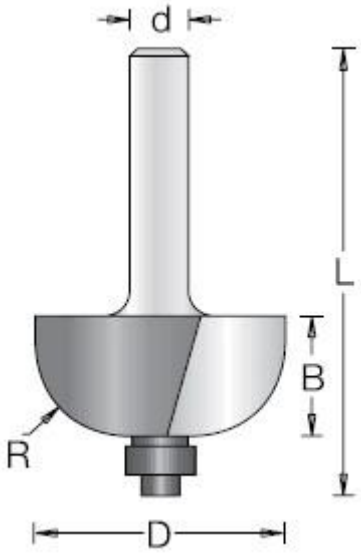

Legenda

D [mm] - średnica robocza

R [mm] - promień

B [mm] - wysokość robocza

L [mm] - długość całkowita freza

PUNTA Robert Malinowski
Piaskowa 6
82-300 Elbląg
NIP: 5782803312 REGON: 280324139

d [mm] - średnica trzpienia

D [mm]	R [mm]	B [mm]	L [mm]	d [mm]	Symbol	Dostępność	Cena netto Cena brutto
12,7	1,6	12,7	51	6	D1120023	do 72h	189,50 zł 233,09 zł
15,9	3,2	12,7	51	6	D1120033	do 72h	189,50 zł 233,09 zł
15,9	3,2	12,7	54	8	D1120035	do 72h	189,50 zł 233,09 zł
19,1	4,8	14,3	51	6	D1120013	do 72h	157,70 zł 193,97 zł
19,1	4,8	14,3	54	8	D1120015	do 72h	157,70 zł 193,97 zł
19,1	4,8	14,3	60,5	12	D1120019	do 72h	157,70 zł 193,97 zł
22,2	6,3	14,3	51	6	D1120043	do 72h	160,60 zł 197,54 zł
22,2	6,3	14,3	54	8	D1120045	do 72h	160,60 zł 197,54 zł
22,2	6,3	14,3	60,5	12	D1120049	do 72h	160,60 zł 197,54 zł
25,4	7,9	14,3	51	6	D1120073	do 72h	164,70 zł 202,58 zł
25,4	7,9	14,3	55,0	8	D1120075	do 72h	164,70 zł 202,58 zł
28,6	9,5	14,3	52	6	D1120103	do 72h	178,50 zł 219,56 zł
28,6	9,5	14,3	55	8	D1120105	do 72h	178,50 zł 219,56 zł
28,6	9,5	14,3	60,5	12	D1120109	do 72h	178,50 zł 219,56 zł
34,9	12,7	16,7	55	6	D1120133	do 72h	193,50 zł 238,01 zł

D [mm]	R [mm]	B [mm]	L [mm]	d [mm]	Symbol	Dostępność	Cena netto Cena brutto
34,9	12,7	16,7	55	8	D1120135	do 72h	256,30 zł 315,25 zł
41,3	16	18	65	12	D1120159	do 72h	272,50 zł 335,18 zł
57,1	22,2	31,8	81	12	D1120189	do 45 dni	458,90 zł 564,45 zł