PUNTA Robert Malinowski
Piaskowa 6
82-300 Elbląg
NIP: 5782803312 REGON: 280324139

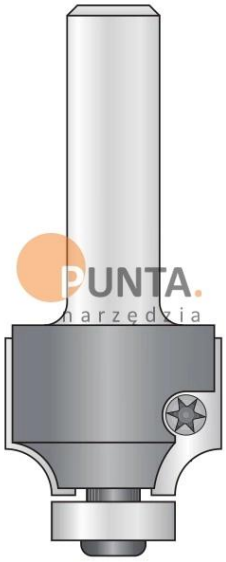

DIMAR FREZ ĆWIERĆWAŁEK Z PŁYTKĄ WYMIENNĄ HM

Dostępny do 24h
Producent : DIMAR
Data wygenerowania: 2026-11-24

Opis

Frez ćwierćwałek z płytką wymienną HM.

PUNTA Robert Malinowski
Piaskowa 6
82-300 Elbląg
NIP: 5782803312 REGON: 280324139

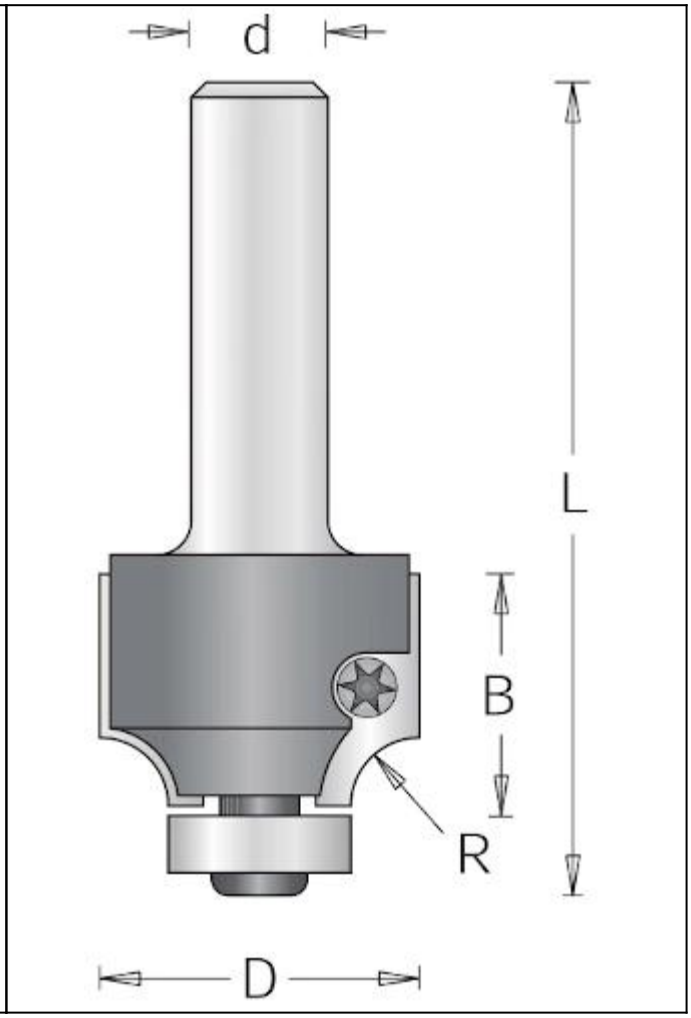

Legenda:

D [mm] - średnica robocza

R [mm] - promień

B [mm] - wysokość robocza

L [mm] - długość całkowita freza

d [mm] - średnica trzpienia

D [mm]	R [mm]	B [mm]	L [mm]	d [mm]	Symbol	Dostępność	Cena netto Cena brutto

D [mm]	R [mm]	B [mm]	L [mm]	d [mm]	Symbol	Dostępność	Cena netto Cena brutto
25	3	20	68	12	D1093019	do 24h	739,30 zł 909,34 zł
28	6	20	68	12	D1093029	do 24h	550,00 zł 676,50 zł
32	8	30	78	12	D1093039	do 24h	801,00 zł 985,23 zł
36	10	30	78	12	D1093049	do 24h	825,00 zł 1 014,75 zł