PUNTA Robert Malinowski
Piaskowa 6
82-300 Elbląg
NIP: 5782803312 REGON: 280324139



DIMAR FREZ PROFILUJĄCY ĆWIERĆWAŁEK Z ŁOŻYSKIEM

Dostępny
Producent : DIMAR
Data wygenerowania: 2026-11-23

Opis

Frez profilujący ćwierćwałek z łożyskiem

PUNTA Robert Malinowski
Piaskowa 6
82-300 Elbląg
NIP: 5782803312 REGON: 280324139

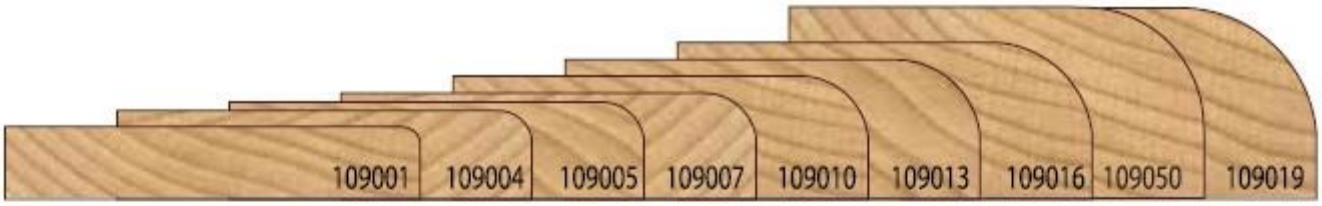

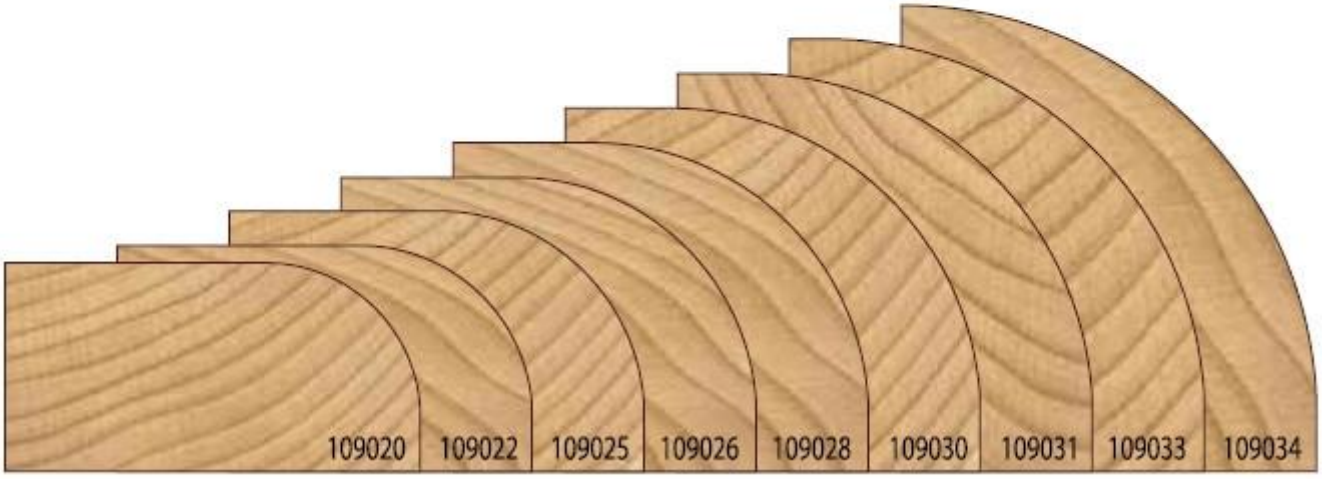

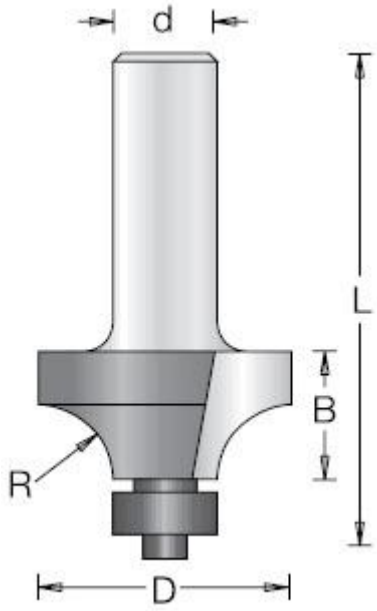

Legenda

D [mm] - średnica robocza

R [mm] - promień

B [mm] - wysokość robocza

L [mm] - długość całkowita freza

d [mm] - średnica trzpienia

R [mm]	D [mm]	B [mm]	L [mm]	d [mm]	Symbol	Dostępność	Cena netto Cena brutto
1,7	15,9	7,9	47	6	D1090013	do 72h	159,00 zł 195,57 zł
3,2	19,1	9,5	50	6	D1090043	do 72h	189,00 zł 232,47 zł
4	20,7	9,5	49,5	6	D1090053	do 72h	162,00 zł 199,26 zł
4,8	22,2	12,7	52	6	D1090073	do 72h	190,60 zł 234,44 zł
6,3	25,4	12,7	51,5	6	D1090103	do 72h	189,00 zł 232,47 zł
1,7	15,9	7,9	50	8	D1090015	do 72h	158,80 zł 195,32 zł
3,2	19,1	9,5	53	8	D1090045	do 14 dni	189,00 zł 232,47 zł
4	20,7	9,5	53	8	D1090055	do 72h	162,00 zł 199,26 zł
4,8	22,2	12,7	55,5	8	D1090075	do 72h	190,60 zł 234,44 zł
6,3	25,4	12,7	55	8	D1090105	do 72h	159,00 zł 195,57 zł
7,9	28,6	13,5	56	8	D1090135	do 72h	199,20 zł 245,02 zł
9,5	31,8	15,9	59	8	D1090165	do 72h	181,40 zł 223,12 zł

R [mm]	D [mm]	B [mm]	L [mm]	d [mm]	Symbol	Dostępność	Cena netto Cena brutto
12,7	38,1	19,1	61	8	D1090195	do 72h	233,90 zł 287,70 zł
1,7	15,9	7,9	57	12	D1090019	do 72h	158,80 zł 195,32 zł
3,2	19,1	9,5	59	12	D1090049	do 21 dni	224,30 zł 275,89 zł
4	20,7	9,5	59	12	D1090059	do 72h	162,00 zł 199,26 zł
4,8	22,2	12,7	62	12	D1090079	do 72h	190,60 zł 234,44 zł
6,3	25,4	12,7	62	12	D1090109	do 21 dni	194,10 zł 238,74 zł
8	28,6	13,5	53	12	D1099139	do 21 dni	220,50 zł 271,22 zł
9,5	31,8	15,9	65	12	D1090169	do 21 dni	240,30 zł 295,57 zł
14,3	41,3	20	70	12	D1090209	do 72h	266,00 zł 327,18 zł
15,9	44,5	22,2	71	12	D1090229	Dostępny	258,80 zł 318,32 zł
19,1	50,8	25,4	75	12	D1090259	do 72h	311,90 zł 383,64 zł
22,2	57,1	29,4	79	12	D1090269	do 45 dni	525,10 zł 645,87 zł
35	82,5	41,3	101	12	D1090339	do 72h	677,50 zł 833,33 zł
38,1	88,9	44,5	105	12	D1090349	do 72h	945,60 zł 1 163,09 zł