PUNTA Robert Malinowski
Piaskowa 6
82-300 Elbląg
NIP: 5782803312 REGON: 280324139

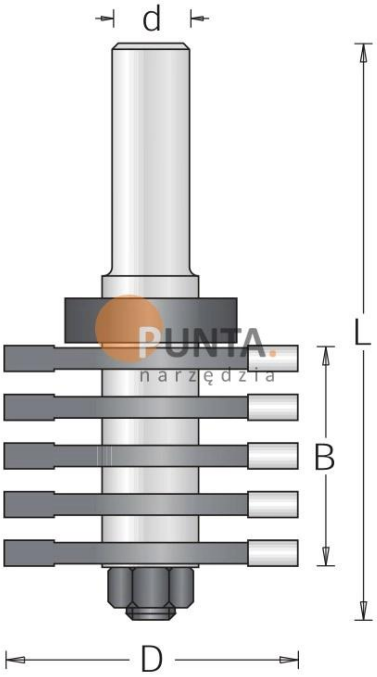

DIMAR FREZ DO ŁĄCZEŃ - COMBI

Dostępny do 60 dni
Producent : DIMAR
Data wygenerowania: 2026-11-24

Opis

Frez do łączeń - COMBI

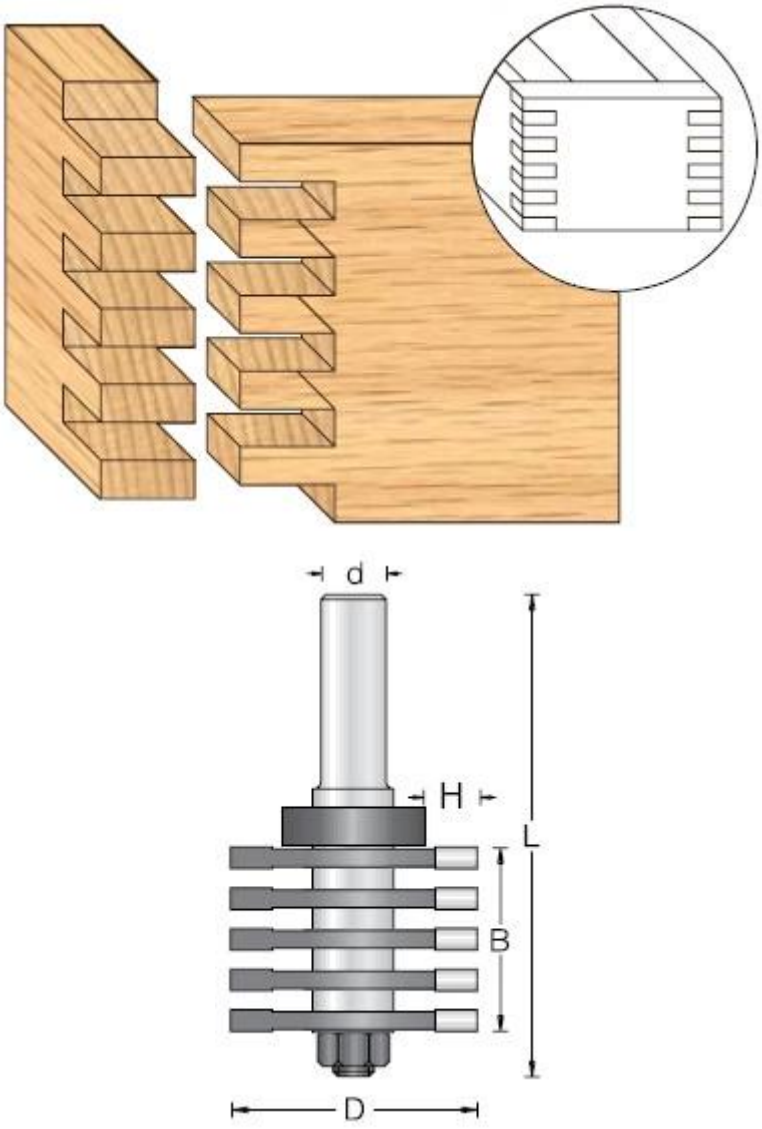

Legenda

D [mm] - średnica robocza

B [mm] - wysokość robocza

H [mm] - głębokość wręgowania

L [mm] - długość całkowita freza

d [mm] - średnica trzpienia

PUNTA Robert Malinowski
Piaskowa 6
82-300 Elbląg
NIP: 5782803312 REGON: 280324139

Opis	D [mm]	B [mm]	L [mm]	d [mm]	H [mm]	Symbol	Dostępność	Cena netto Cena brutto
Zestaw	47,6	36	96	12	9,3	D1089019	do 60 dni	469,00 zł 576,87 zł
Frez	47,6	4	-	-		D1080850	do 60 dni	75,00 zł 92,25 zł