PUNTA Robert Malinowski
Piaskowa 6
82-300 Elbląg
NIP: 5782803312 REGON: 280324139

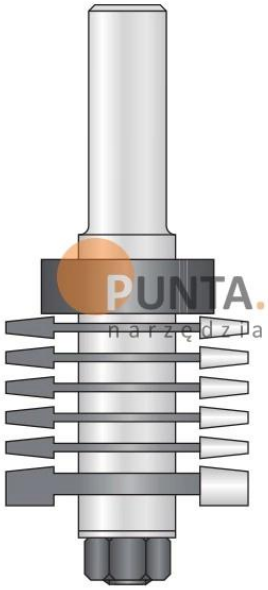

DIMAR FREZ DO ŁĄCZEŃ

Dostępny do 60 dni
Producent : DIMAR
Data wygenerowania: 2026-11-24

Opis

Frez do łączeń

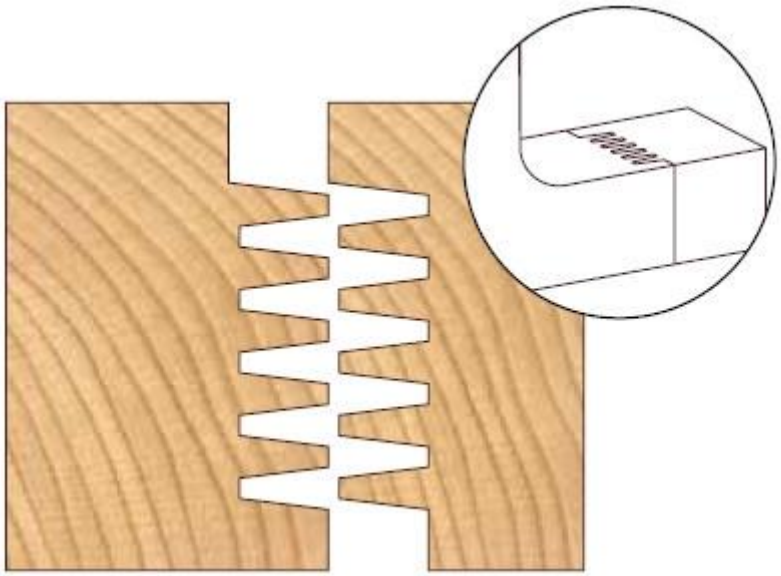

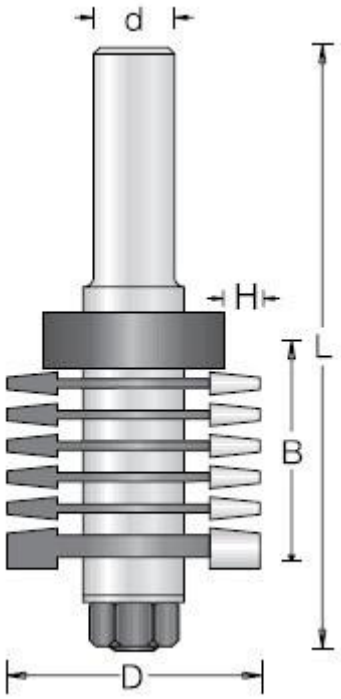

Legenda

D [mm] - średnica robocza

B [mm] - wysokość robocza

H [mm] - głębokoć wręgowania

L [mm] - długość całkowita freza

d [mm] - średnica trzpienia

Opis	D [mm]	B [mm]	L [mm]	d [mm]	H [mm]	Symbol	Dostępność	Cena netto Cena brutto
Zestaw	39,5	33	96	12	5,75	D1089009	do 60 dni	469,00 zł 576,87 zł
Frez A (5x)	39,5	1,85	-	-		D1089030	do 60 dni	408,00 zł 501,84 zł
Frez B (1x)	39,1	5,5	-	-		D1089200	do 60 dni	90,00 zł 110,70 zł