PUNTA Robert Malinowski
Piaskowa 6
82-300 Elbląg
NIP: 5782803312 REGON: 280324139



DIMAR FREZ ROWKUJĄCY

Dostępny do 45 dni
Producent : DIMAR
Data wygenerowania: 2026-11-24

Opis

Frez rowkujący

PUNTA Robert Malinowski
Piaskowa 6
82-300 Elbląg
NIP: 5782803312 REGON: 280324139

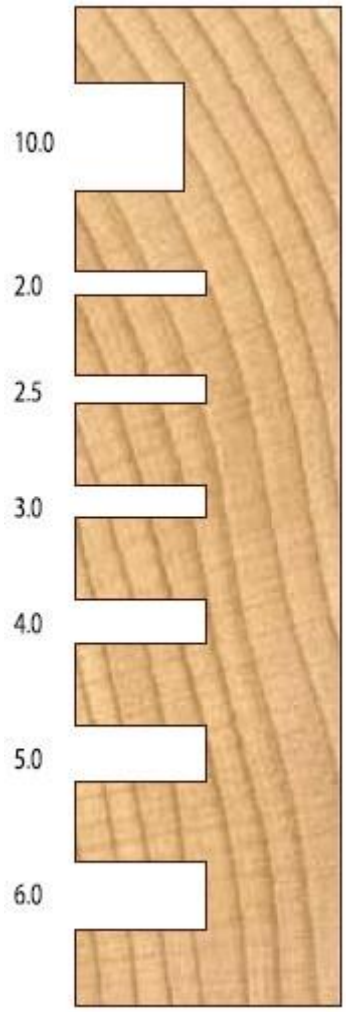

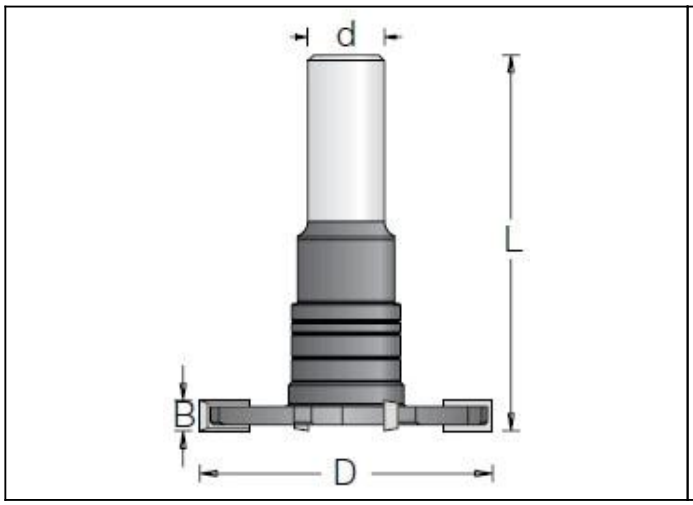

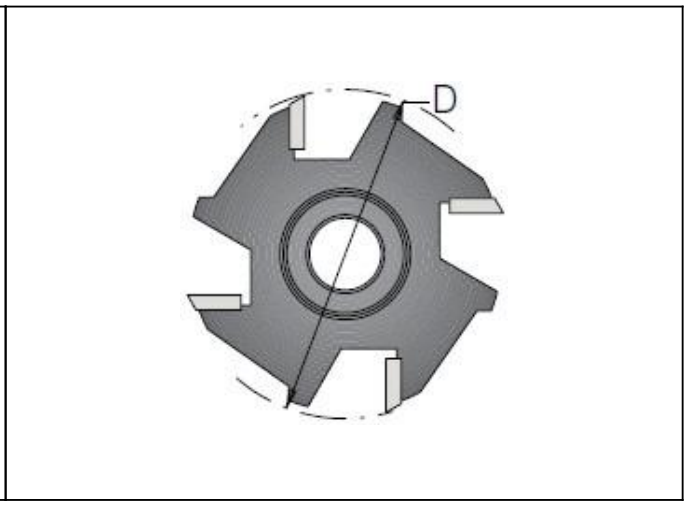

Legenda

D [mm] - średnica robocza

B [mm] - wysokość robocza

Z [szt.] - ilość zębów

L [mm] - długość całkowita freza

d [mm] - średnica trzpienia

* - na zamówienie

D [mm]	B [mm]	Z [szt.]	L [mm]	d [mm]	Symbol ostrza	Symbol	Dostępność	Cena netto Cena brutto
40	10	4	61	12	D1086100	D1086109	do 45 dni	375,40 zł 461,74 zł
50*	2,5	4	61	12	D1086510	D1086519	do 45 dni	317,50 zł 390,53 zł
50	4	4	61	12	D1086530	D1086539	do 45 dni	348,20 zł 428,29 zł
50	6	4	61	12	D1086550	D1086559	do 45 dni	348,20 zł 428,29 zł
50	3	4	61	12	D1086520	D1086529	do 45 dni	355,40 zł 437,14 zł