PUNTA Robert Malinowski
Piaskowa 6
82-300 Elbląg
NIP: 5782803312 REGON: 280324139

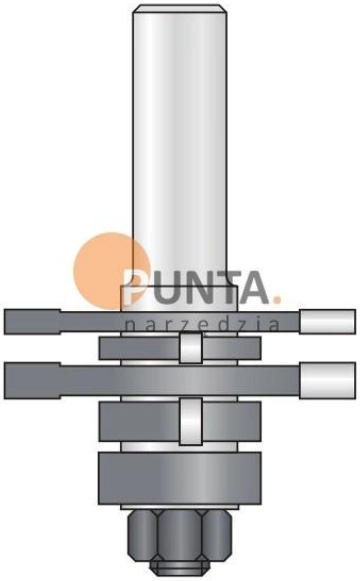

DIMAR FREZ ROWKUJĄCY POCZWÓRNY

Dostępny do 45 dni
Producent : DIMAR
Data wygenerowania: 2026-11-24

Opis
Frez rowkujący poczwórny.

PUNTA Robert Malinowski
Piaskowa 6
82-300 Elbląg
NIP: 5782803312 REGON: 280324139

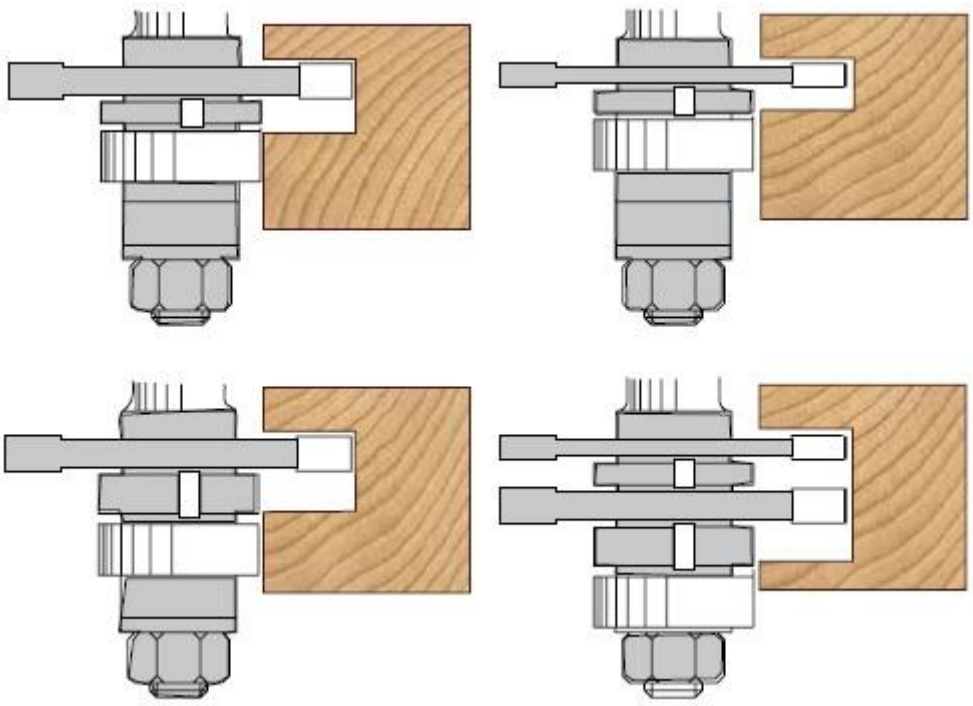

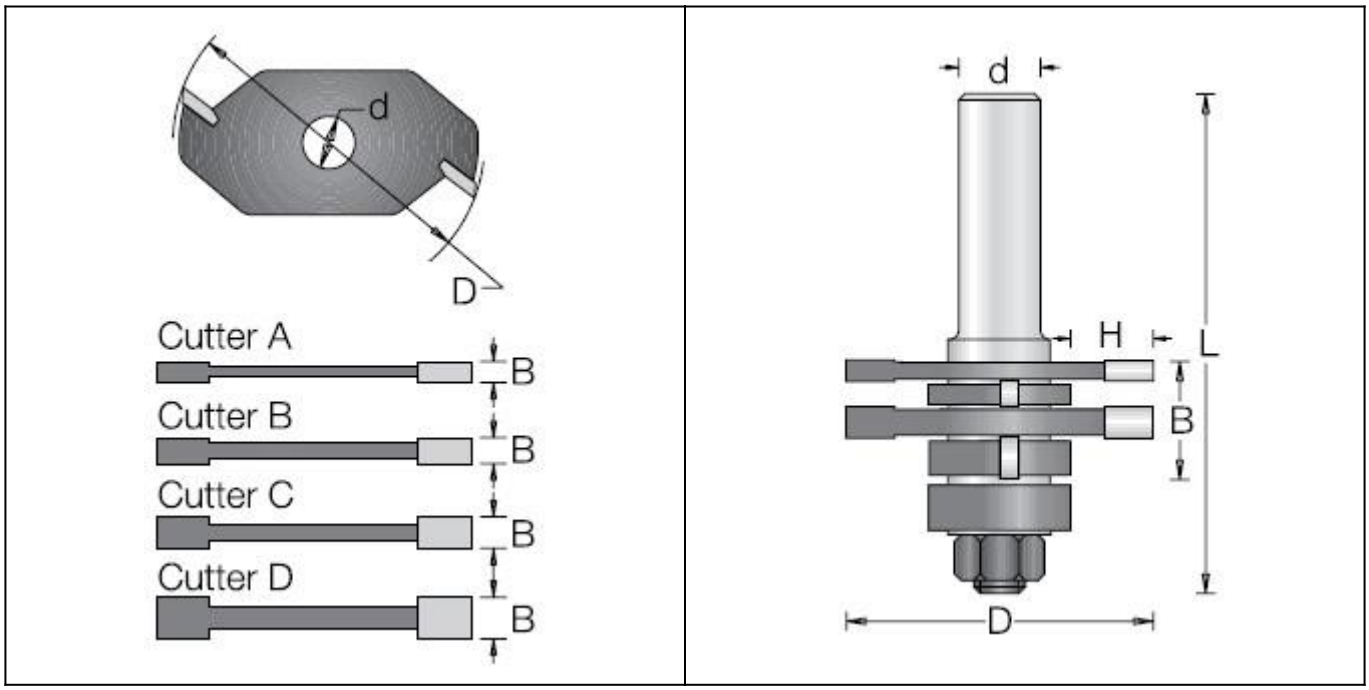

Szerokość [mm]	5,7	6	7	8	9	10	11	12	13	14	15	16	17	18

Ostrze	A	A	A	A	C	C	C	B	B	A	A	A	A	A
Podkładka		0,3	1	0,7	0,4	1,4	2,4	0,4	4	1	0,4	1,4	1,4	1,5
Ostrze	B	B	C	D	D	D	D	C	C	B	B	B	B	B
Podkładka								1	1,4	0,3	1,3	1,3	1,3	1,8
Ostrze								D	D	C	C	C	C	C
Podkładka										1	1	1	2	2,5
Ostrze										D	D	D	D	D

Legenda

D [mm] - średnica robocza

B [mm] - wysokość robocza

L [mm] - długość całkowita freza

d [mm] - średnica trzpienia

H [mm] - głębokość wręgowania

Opis	D [mm]	B [mm]	L [mm]	d [mm]	H [mm]	Symbol	Dostępność	Cena netto Cena brutto
Zestaw	47,6	5,7-18	76,2	12	12,8	D1084009	Niedostepny	
Frez A	47,6	3,2	-	7,94		D1080100	do 45 dni	99,50 zł 122,39 zł
Frez B	47,6	4	-	7,94		D1080130	Niedostepny	
Frez C	47,6	4,8	-	7,94		D1080160	Niedostepny	
Frez D	47,6	6,3	-	7,94		D1080190	Niedostepny	