PUNTA Robert Malinowski
Piaskowa 6
82-300 Elbląg
NIP: 5782803312 REGON: 280324139

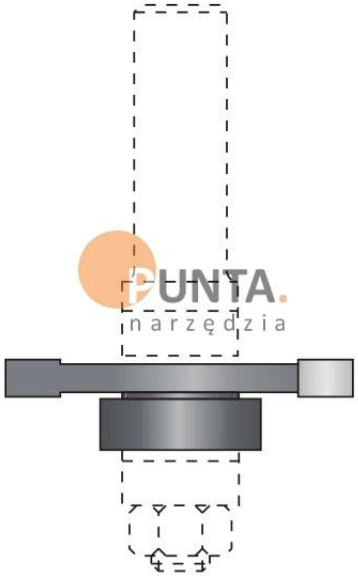

DIMAR FREZ ROWKUJĄCY

Dostępny do 45 dni
Producent : DIMAR
Data wygenerowania: 2026-11-24

Opis

Frez rowkujący

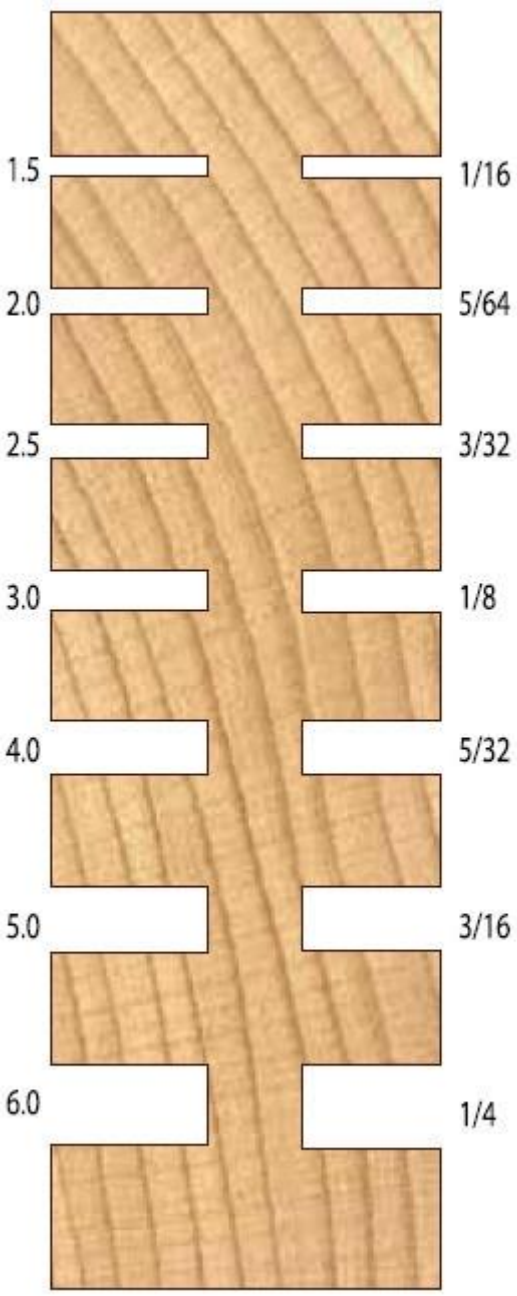
1.5
1/16
2.0
5/64
2.5
3/32
3.0
1/8
4.0
5/32
5.0
3/16
6.0
1/4

PUNTA Robert Malinowski
Piaskowa 6
82-300 Elbląg
NIP: 5782803312 REGON: 280324139

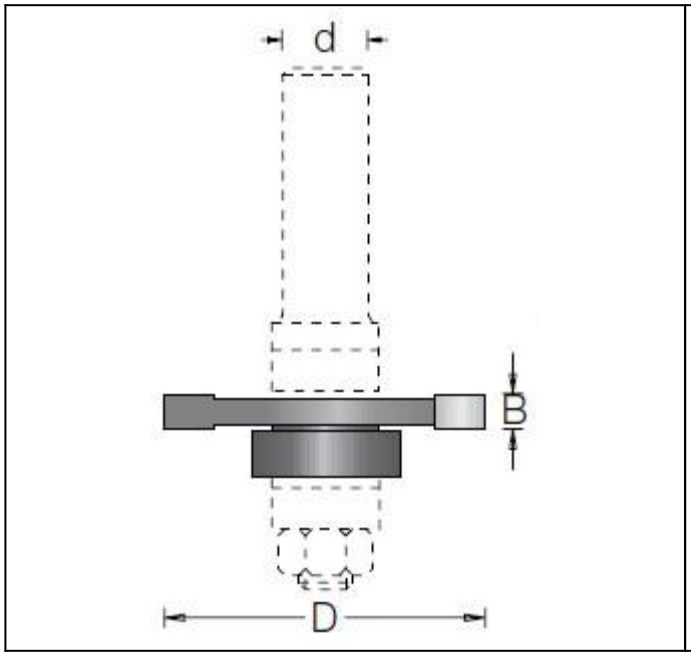

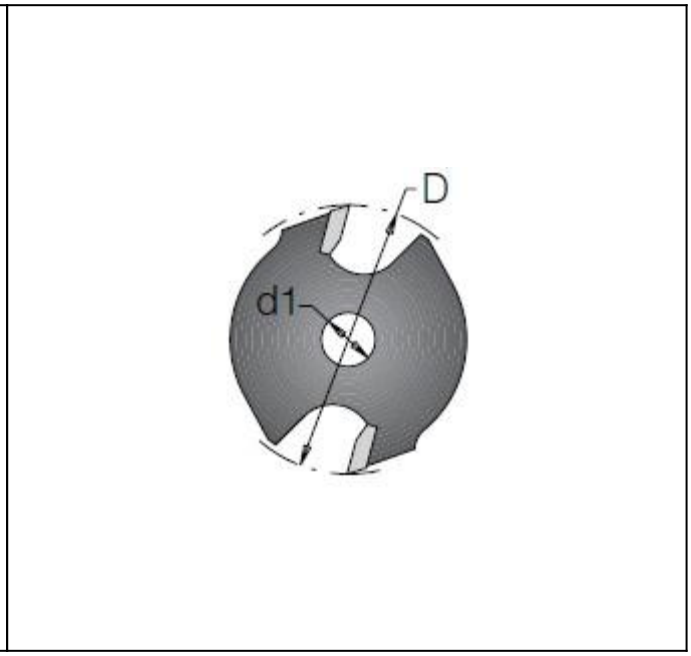

Legenda

D [mm] - średnica robocza

d [mm] - średnica trzpienia

B [mm] - wysokość robocza

D [mm]	d [mm]	B [mm]	Symbol	Dostępność	Cena netto Cena brutto
40	6,35	1,5	D1083010	do 45 dni	80,40 zł 98,89 zł
40	6,35	2	D1083020	do 45 dni	80,40 zł 98,89 zł
40	6,35	2,5	D1083030	do 45 dni	83,90 zł 103,20 zł
40	6,35	3	D1083040	do 45 dni	83,90 zł 103,20 zł
40	6,35	4	D1083050	do 45 dni	88,90 zł 109,35 zł

D [mm]	d [mm]	B [mm]	Symbol	Dostępność	Cena netto Cena brutto
40	6,35	5	D1083060	do 45 dni	92,30 zł 113,53 zł
40	6,35	6	D1083070	do 45 dni	94,30 zł 115,99 zł
40	6	1,5	D1082010	do 45 dni	80,40 zł 98,89 zł
40	6	2	D1082020	do 45 dni	80,40 zł 98,89 zł
40	6	2,5	D1082030	do 45 dni	83,90 zł 103,20 zł
40	6	3	D1082040	do 45 dni	83,90 zł 103,20 zł
40	6	4	D1082050	do 45 dni	88,90 zł 109,35 zł
40	6	5	D1082060	do 45 dni	92,30 zł 113,53 zł
40	6	6	D1082070	do 45 dni	94,30 zł 115,99 zł