PUNTA Robert Malinowski
Piaskowa 6
82-300 Elbląg
NIP: 5782803312 REGON: 280324139



DIMAR FREZ ROWKUJĄCY

Dostępny do 45 dni
Producent : DIMAR
Data wygenerowania: 2026-11-24

Opis
Frez rowkujący

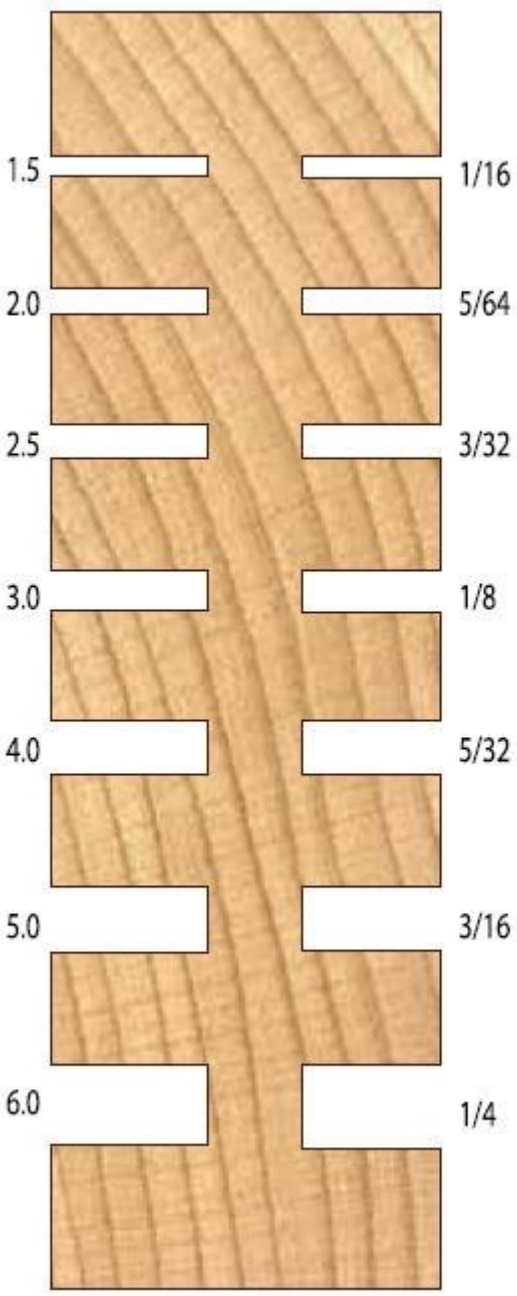
1.5
1/16
2.0
5/64
2.5
3/32
3.0
1/8
4.0
5/32
5.0
3/16
6.0
1/4

PUNTA Robert Malinowski
Piaskowa 6
82-300 Elbląg
NIP: 5782803312 REGON: 280324139

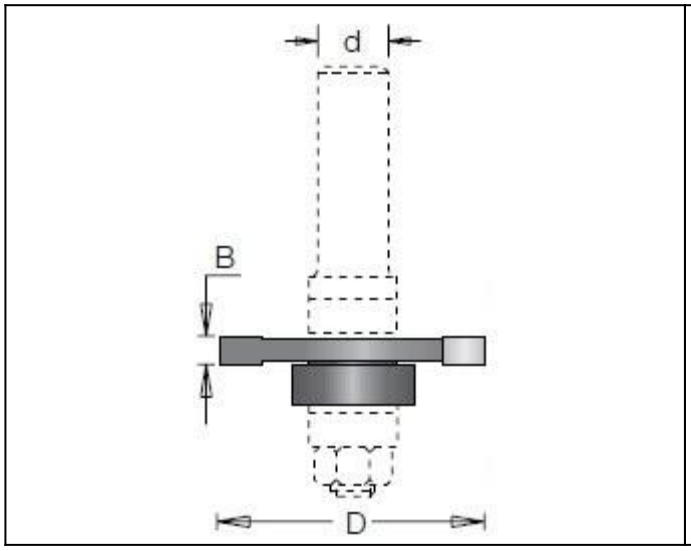

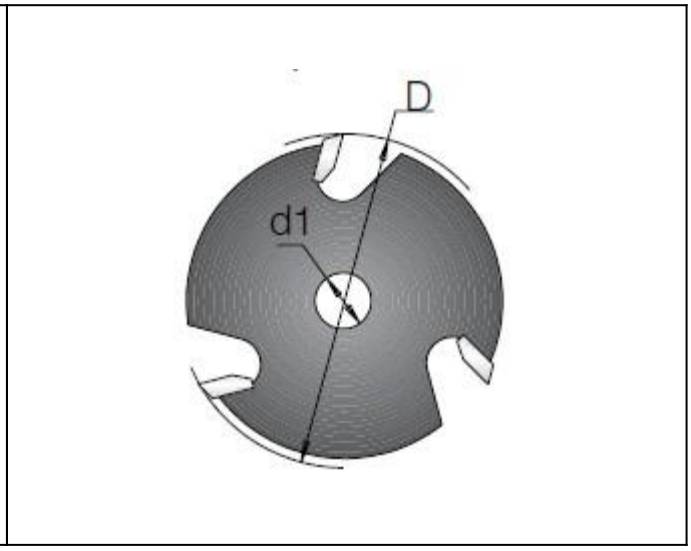

Legenda

D [mm] - średnica robocza

B [mm] - wysokość robocza

d [mm] - średnica trzpienia

D [mm]	B [mm]	d [mm]	Symbol	Dostępność	Cena netto Cena brutto
47,6	1,5	7,94	D1080730	do 45 dni	105,90 zł 130,26 zł
47,6	2	7,94	D1080760	do 45 dni	105,90 zł 130,26 zł
47,6	2,5	7,94	D1080790	do 45 dni	105,90 zł 130,26 zł
47,6	3	7,94	D1080820	do 45 dni	105,90 zł 130,26 zł
47,6	4	7,94	D1080850	do 45 dni	105,90 zł 130,26 zł
47,6	5	7,94	D1080880	do 45 dni	105,90 zł 130,26 zł
47,6	6	7,94	D1080910	do 45 dni	105,90 zł 130,26 zł