PUNTA Robert Malinowski
Piaskowa 6
82-300 Elbląg
NIP: 5782803312 REGON: 280324139

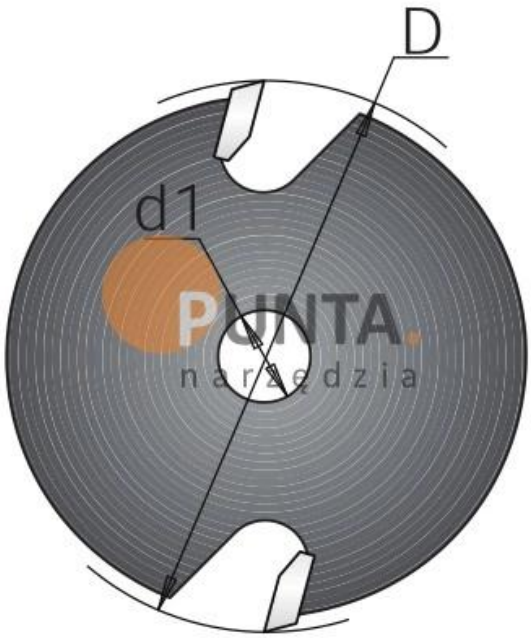

DIMAR FREZ ROWKUJĄCY

Dostępny do 45 dni
Producent : DIMAR
Data wygenerowania: 2026-11-24

Opis
Frez rowkujący

PUNTA Robert Malinowski
Piaskowa 6
82-300 Elbląg
NIP: 5782803312 REGON: 280324139

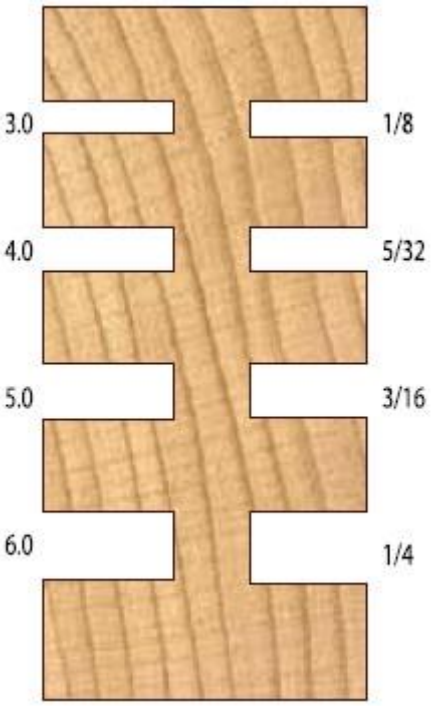

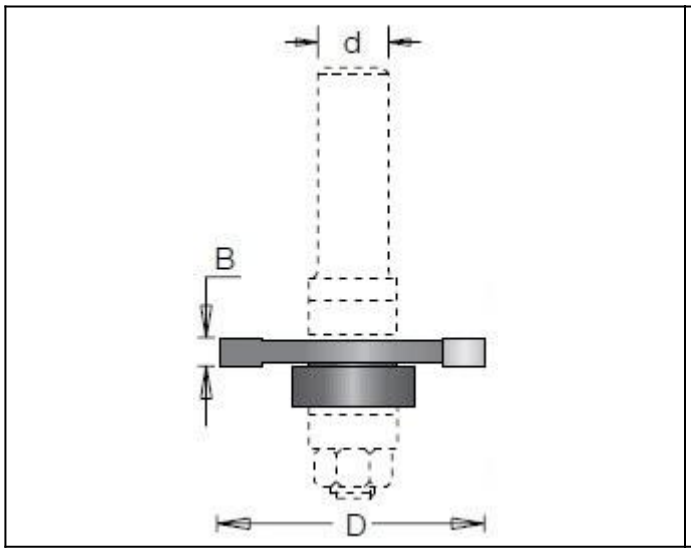

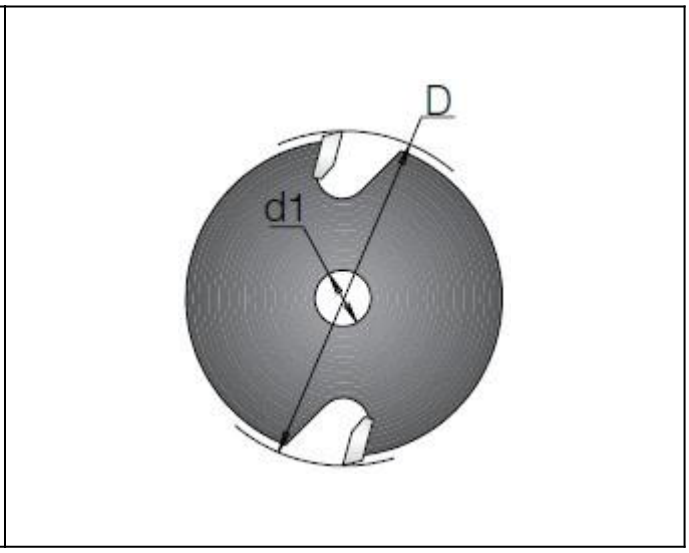

Legenda

D [mm] - średnica robocza

d [mm] - średnica trzpienia

B [mm] - wysokość robocza

D [mm]	B [mm]	d [mm]	Symbol	Dostępność	Cena netto Cena brutto
47,6	3	7,94	D1080600	do 45 dni	88,90 zł 109,35 zł
47,6	4	7,94	D1080630	do 45 dni	95,80 zł 117,83 zł
47,6	5	7,94	D1080670	do 45 dni	97,40 zł 119,80 zł
47,6	6	7,94	D1080700	do 45 dni	97,40 zł 119,80 zł