PUNTA Robert Malinowski
Piaskowa 6
82-300 Elbląg
NIP: 5782803312 REGON: 280324139



DIMAR FREZ KULISTY

Dostępny do 30 dni
Producent : DIMAR
Data wygenerowania: 2026-11-24

Opis
Frez kulisty

PUNTA Robert Malinowski
Piaskowa 6
82-300 Elbląg
NIP: 5782803312 REGON: 280324139

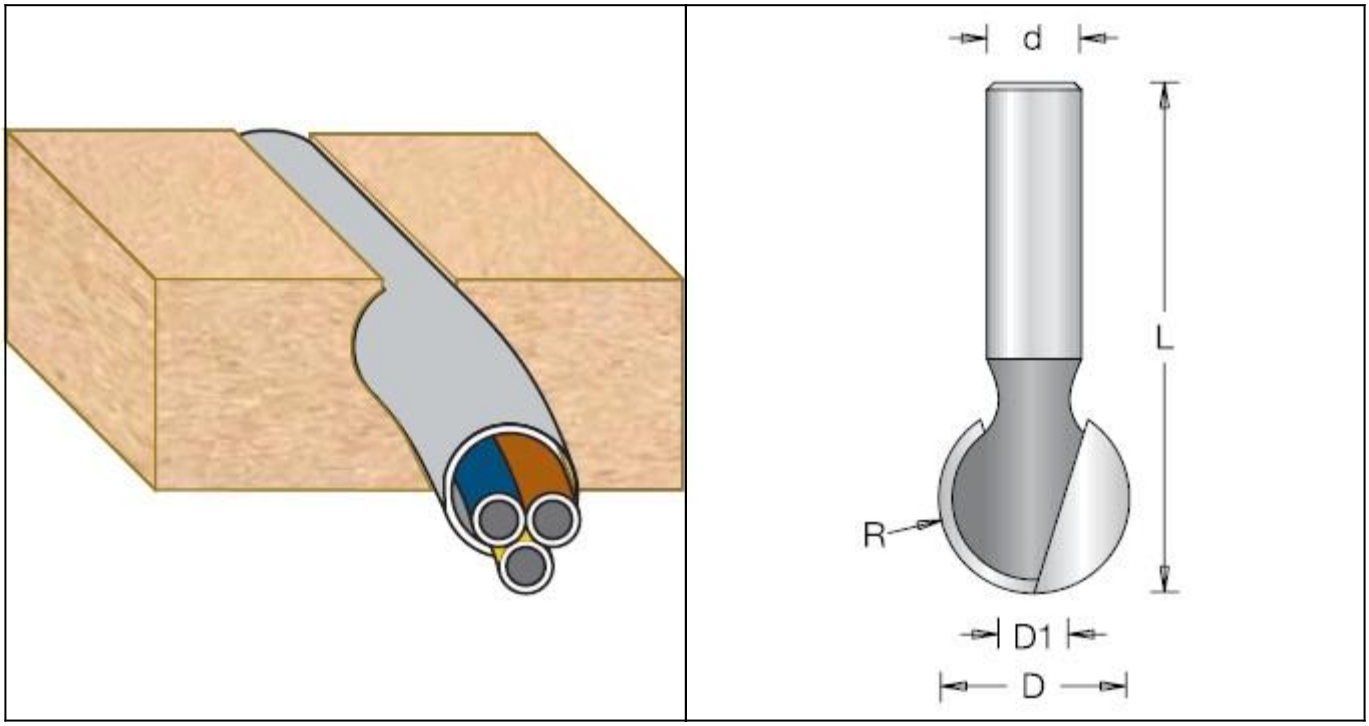

Legenda

D [mm] - średnica robocza

D1 [mm] - średnica robocza

R [mm] - promień

L [mm] - długość całkowita freza

d [mm] - średnica trzpienia

* - na zamówienie

D [mm]	R [mm]	D1 [mm]	L [mm]	d [mm]	Symbol	Dostępność	Cena netto Cena brutto
12,7	6,35	6,35	58	12	D1066049	do 30 dni	210,00 zł 258,30 zł
16	8	7	63	12	D1066079	do 45 dni	215,00 zł 264,45 zł
19	9,5	8	64	12	D1066109	do 45 dni	230,00 zł 282,90 zł

D [mm]	R [mm]	D1 [mm]	L [mm]	d [mm]	Symbol	Dostępność	Cena netto Cena brutto
22,2*	11,1	8	68	12	D1066139	do 90 dni	250,00 zł 307,50 zł
25,4	12,7	8,7	70	12	D1066169	do 90 dni	300,00 zł 369,00 zł
32	16	11,1	75	12	D1066229	do 45 dni	350,00 zł 430,50 zł
28,6*	14,3	10,3	74	12	D1066199	Niedostepny	