PUNTA Robert Malinowski
Piaskowa 6
82-300 Elbląg
NIP: 5782803312 REGON: 280324139




# DIMAR WYPUKŁY FREZ KSZTAŁTUJĄCY Z ŁOŻYSKIEM

Dostępny do 30 dni
Producent : DIMAR
Data wygenerowania: 2026-11-24

## Opis

Wypukły frez kształtujący z łożyskiem







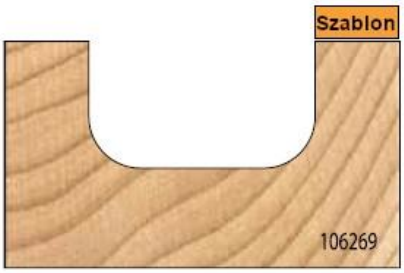

PUNTA Robert Malinowski
Piaskowa 6
82-300 Elbląg
NIP: 5782803312 REGON: 280324139

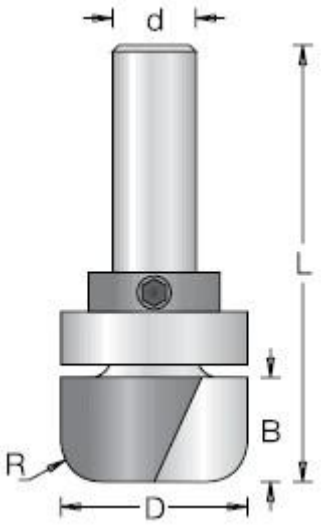


Legenda:

D [mm] - średnica robocza

R [mm] - promień

B [mm] - wysokość robocza

L [mm] - długość całkowita freza

d [mm] - średnica trzpienia

| D [mm] | R [mm] | B [mm] | L [mm] | d [mm] | Symbol łożyska | Symbol | Dostępność | Cena netto<br>Cena brutto |
|---|---|---|---|---|---|---|---|---|
| 12,7 | 3,0 | 12,7 | 54 | 6 | D1910030 | D1062623 | do 45 dni | 150,80 zł<br>185,48 zł |
| 19,1 | 6,5 | 16 | 60 | 6 | D1910140 | D1062633 | do 30 dni | 154,90 zł<br>190,53 zł |
| 19,1 | 6,5 | 16 | 67 | 12 | D1910200 | D1062639 | do 30 dni | 217,10 zł<br>267,03 zł |
| 28,6 | 6,5 | 16 | 67 | 12 | D1910180 | D1062699 | do 30 dni | 250,00 zł<br>307,50 zł |