PUNTA Robert Malinowski
Piaskowa 6
82-300 Elbląg
NIP: 5782803312 REGON: 280324139



DIMAR FREZ O DUŻYM PROMIENIU

Dostępny do 24h
Producent : DIMAR
Data wygenerowania: 2026-11-24

Opis
Frez o dużym promieniu

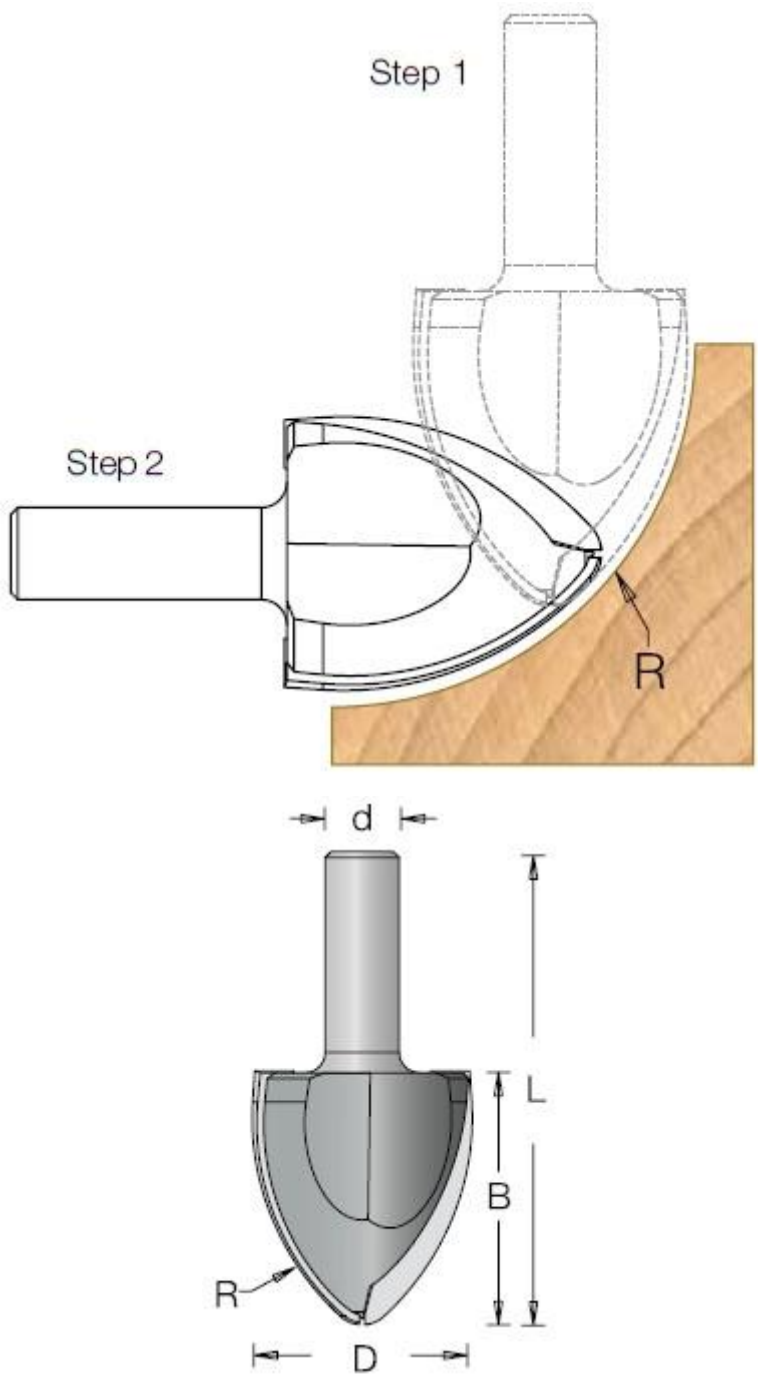

Legenda:
D [mm] - średnica robocza

R [mm] - promień

B [mm] - wysokość robocza

L [mm] - długość całkowita freza

d [mm] - średnica trzpienia

D [mm]	R [mm]	B [mm]	L [mm]	d [mm]	Symbol	Dostępność	Cena netto Cena brutto
52	70	55	97	12	D1060449	do 24h	557,20 zł 685,36 zł
46	60	51	89	12	D1060469	do 24h	476,10 zł 585,60 zł