PUNTA Robert Malinowski
Piaskowa 6
82-300 Elbląg
NIP: 5782803312 REGON: 280324139



DIMAR FREZ DO POŁÓWEK

Dostępny
Producent : DIMAR
Data wygenerowania: 2026-11-23

Opis

Frez do połówek

PUNTA Robert Malinowski
Piaskowa 6
82-300 Elbląg
NIP: 5782803312 REGON: 280324139



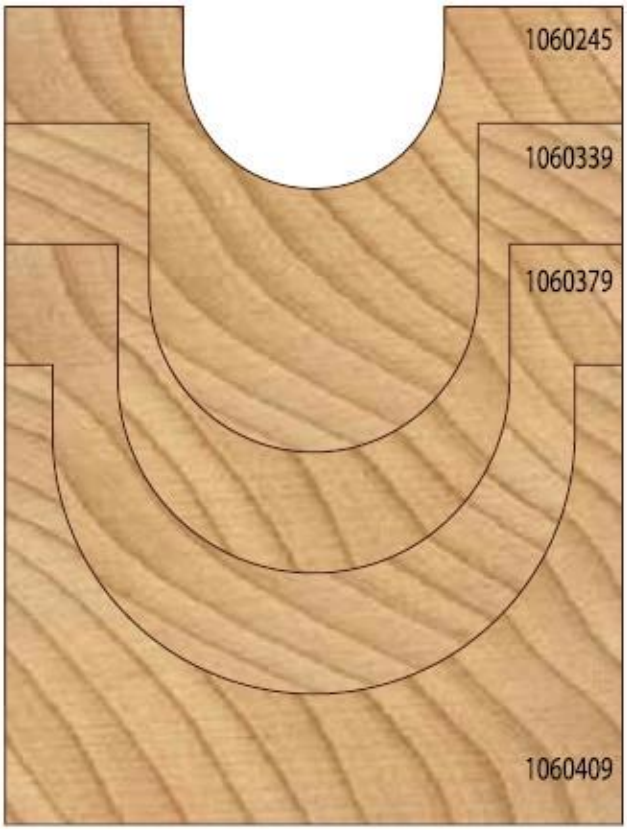

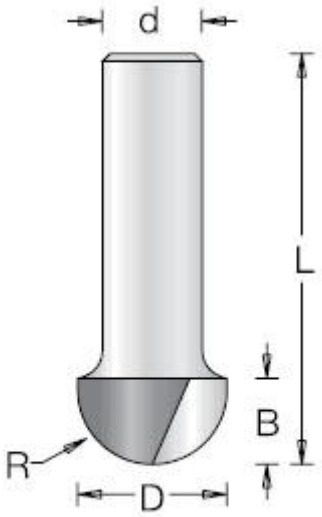

Legenda

D [mm] - średnica robocza

R [mm] - promień

B [mm] - wysokość robocza

L [mm] - długość całkowita freza

d [mm] - średnica trzpienia

D [mm]	R [mm]	B [mm]	L [mm]	d [mm]	Symbol	Dostępność	Cena netto Cena brutto
9,5	4,8	6,3	38	6	D1060093	Niedostepny	
9,5	4,8	6,3	42,5	8	D1060095	do 45 dni	125,70 zł 154,61 zł
9,5	4,8	6,3	52	12	D1060099	do 45 dni	125,80 zł 154,73 zł
12,7	6,3	9,5	38	6	D1060123	do 45 dni	128,10 zł 157,56 zł
12,7	6,3	9,5	41,5	8	D1060125	Dostępny	128,10 zł 157,56 zł
12,7	6,3	9,5	55,5	12	D1060129	do 45 dni	128,10 zł 157,56 zł
15,9	7,9	11	40	6	D1060153	Niedostepny	
15,9	7,9	11	43,5	8	D1060155	do 45 dni	154,10 zł 189,54 zł
15,9	7,9	11	51	12	D1060159	Niedostepny	
19,1	9,5	11	40	6	D1060183	Niedostepny	
19,1	9,5	11	43	8	D1060185	do 45 dni	184,80 zł 227,30 zł
19,1	9,5	11	49,5	12	D1060189	do 45 dni	184,70 zł 227,18 zł
22,2	11	13,8	46	8	D1060215	do 45 dni	201,80 zł 248,21 zł
22,2	11	13,8	52	12	D1060219	do 45 dni	201,80 zł 248,21 zł
25,4	12,7	17,5	46,5	6	D1060243	Niedostepny	
25,4	12,7	17,5	50	8	D1060245	do 45 dni	208,60 zł 256,58 zł

D [mm]	R [mm]	B [mm]	L [mm]	d [mm]	Symbol	Dostępność	Cena netto Cena brutto
25,4	12,7	17,5	56	12	D1060249	do 45 dni	208,60 zł 256,58 zł
32	16	32	70	12	D1060339	do 45 dni	335,10 zł 412,17 zł
38,1	19,1	32	70	12	D1060379	do 45 dni	431,60 zł 530,87 zł
50,8	25,4	32	70	12	D1060409	do 45 dni	414,90 zł 510,33 zł