PUNTA Robert Malinowski
Piaskowa 6
82-300 Elbląg
NIP: 5782803312 REGON: 280324139

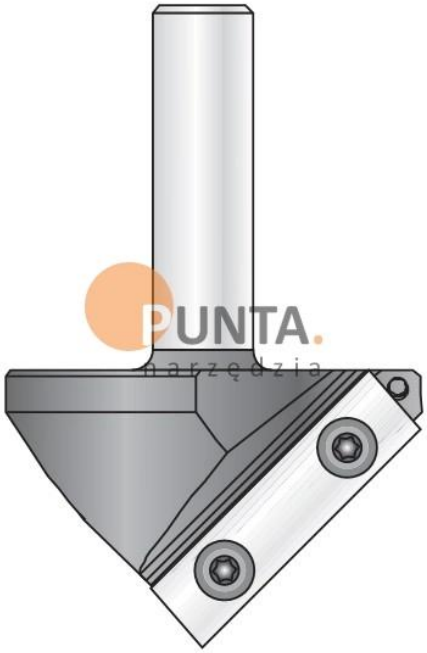

DIMAR FREZ DO ROWKÓW V-KSZTAŁTNYCH

Dostępny do 90 dni
Producent : DIMAR
Data wygenerowania: 2026-11-24

Opis

Frez z wymienną płytką z jednym lub dwoma ostrzami.

Frez przeznaczony do wycinania zgięć "na ukos" w litym i twardym drewnie oraz w płytach, zapewniając precyzyjną obróbkę łączeń.

Obroty maksymalne 18000 obr/min.

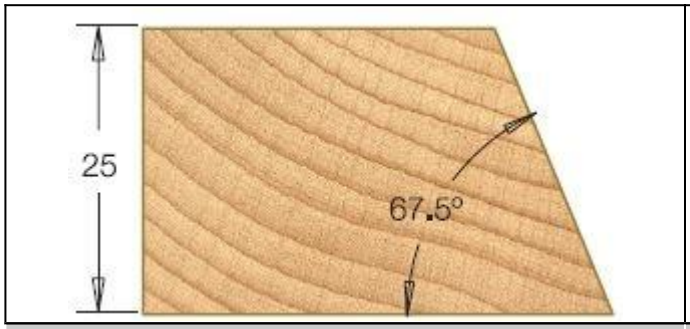

D1054059

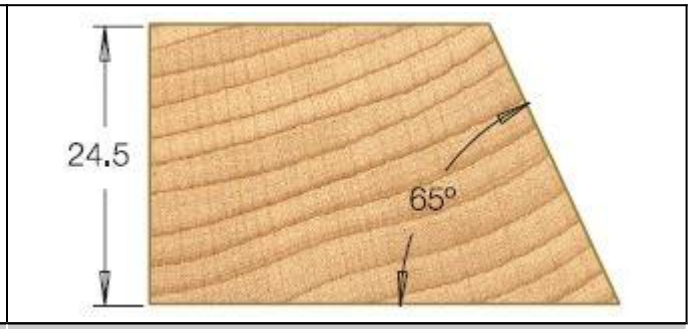

D1053529



D1054069



D1053569



D1053619 & 1053609

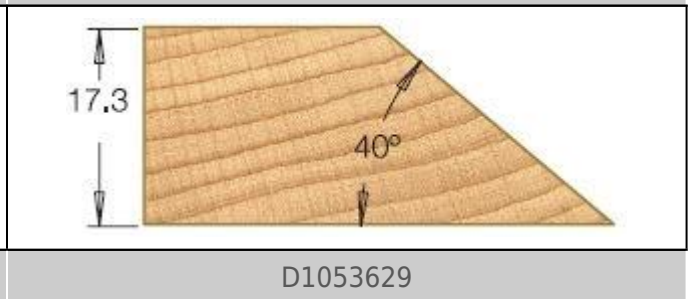

D1053629

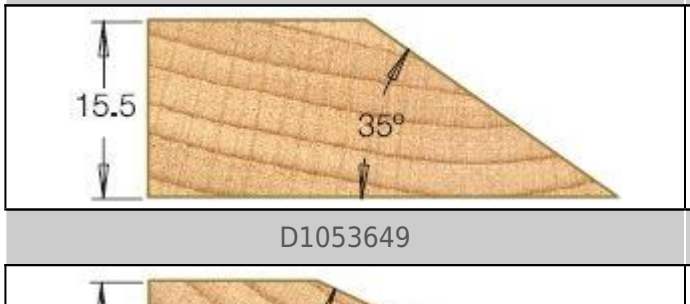

D1053649

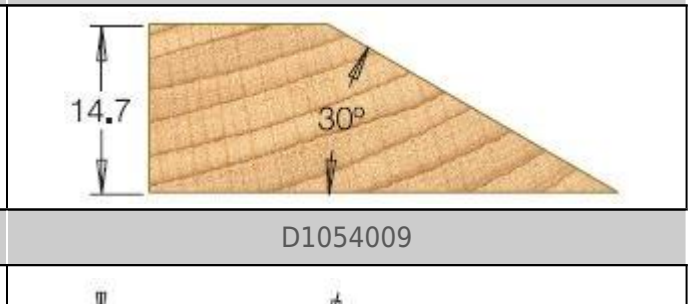

D1054009

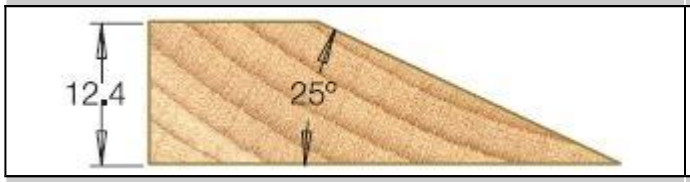

D1053669

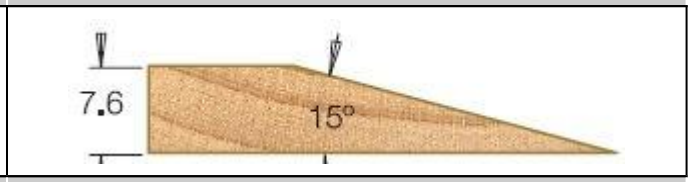

D1053909

PUNTA Robert Malinowski
Piaskowa 6
82-300 Elbląg
NIP: 5782803312 REGON: 280324139



D1053689

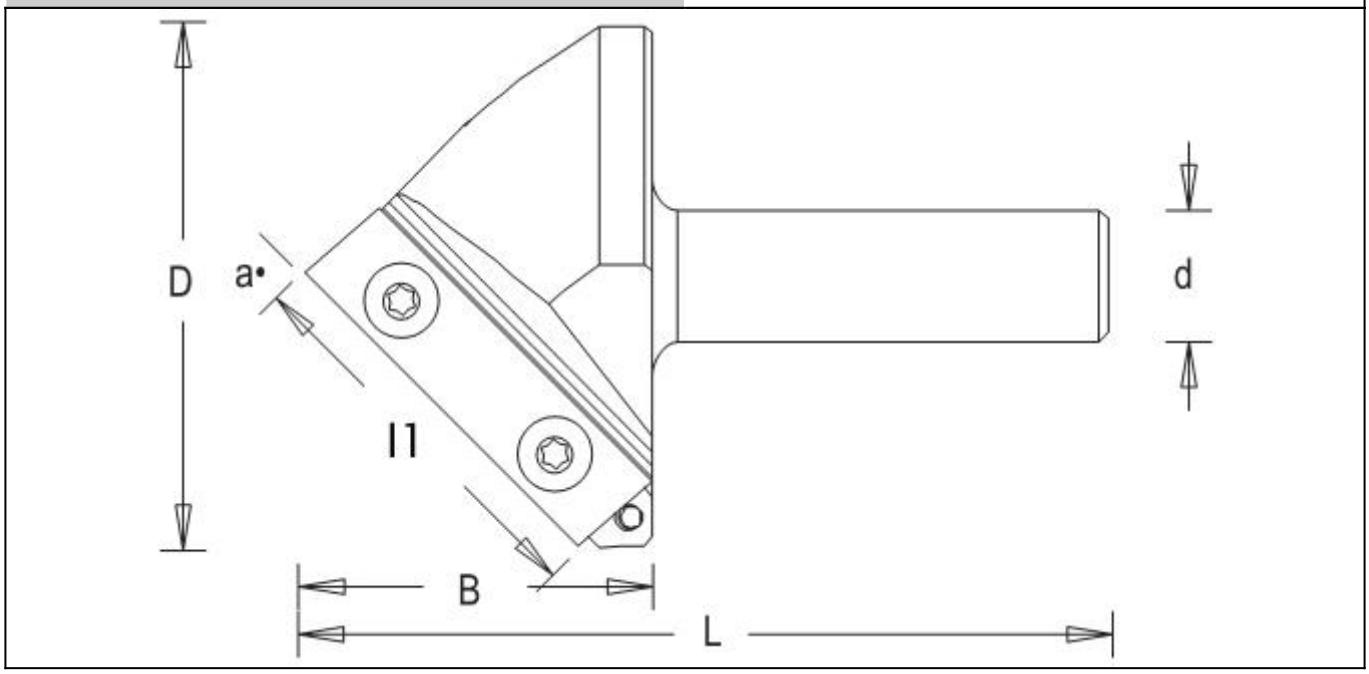

Legenda

D [mm] - średnica robocza

a [stopnie] - kąt

B [mm] - wysokość robocza

I1 [mm] - wysokość cięcia

L [mm] - długość całkowita freza

Z [szt.] - ilość ostrzy

d [mm] - średnica trzpienia

D [mm]	a [°]	B [mm]	I1 [mm]	L [mm]	Z [szt.]	d [mm]	Symbol	Dostępność	Cena netto Cena brutto
20,8	45	25	27	60,3	1	12	D1054059	do 90 dni	223,70 zł 275,15 zł

D [mm]	a [°]	B [mm]	l1 [mm]	L [mm]	Z [szt.]	d [mm]	Symbol	Dostępność	Cena netto Cena brutto
22,8	50	24,5	27	65	1	12	D1053529	do 90 dni	211,00 zł 259,53 zł
26,0	60	23,4	27,0	60,4	1	12	D1054069	do 90 dni	233,80 zł 287,57 zł
31,0	70	22,1	27,0	66,0	1	12	D1053569	do 90 dni	240,00 zł 295,20 zł
38,4	91	19,0	27,0	76,5	1	12	D1053609	do 90 dni	347,90 zł 427,92 zł
41,2	100	17,3	27,0	81,0	1	12	D1053629	Niedostepny	
44,2	110	15,5	27,0	81,0	1	12	D1053649	do 90 dni	365,00 zł 448,95 zł
51,6	120	14,7	29,8	77,7	2	12	D1054009	do 90 dni	525,10 zł 645,87 zł
54,0	130	12,7	29,8	77,0	2	12	D1053669	Niedostepny	
57,6	150	7,6	29,5	75,0	2	12	D1053909	do 90 dni	560,00 zł 688,80 zł
58,7	160	5,0	29,8	70,7	2	12	D1053689	do 90 dni	546,10 zł 671,70 zł
38,4	90	19	27	76,5	1	12	D1053619	do 90 dni	320,00 zł 393,60 zł