PUNTA Robert Malinowski
Piaskowa 6
82-300 Elbląg
NIP: 5782803312 REGON: 280324139



DIMAR FREZ DO WCZEPÓW NA JASKÓŁCZY OGON

Dostępny
Producent : DIMAR
Data wygenerowania: 2026-11-23

Opis

Frez z węglika spiekanego do wczepów na jaskółczy ogon.

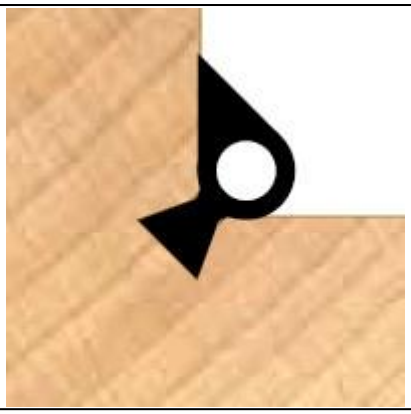

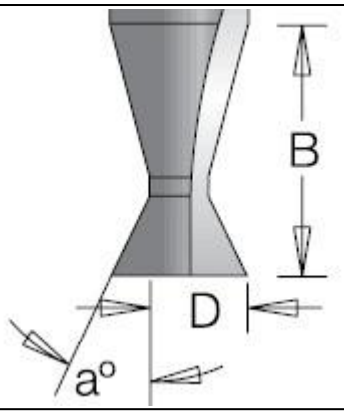

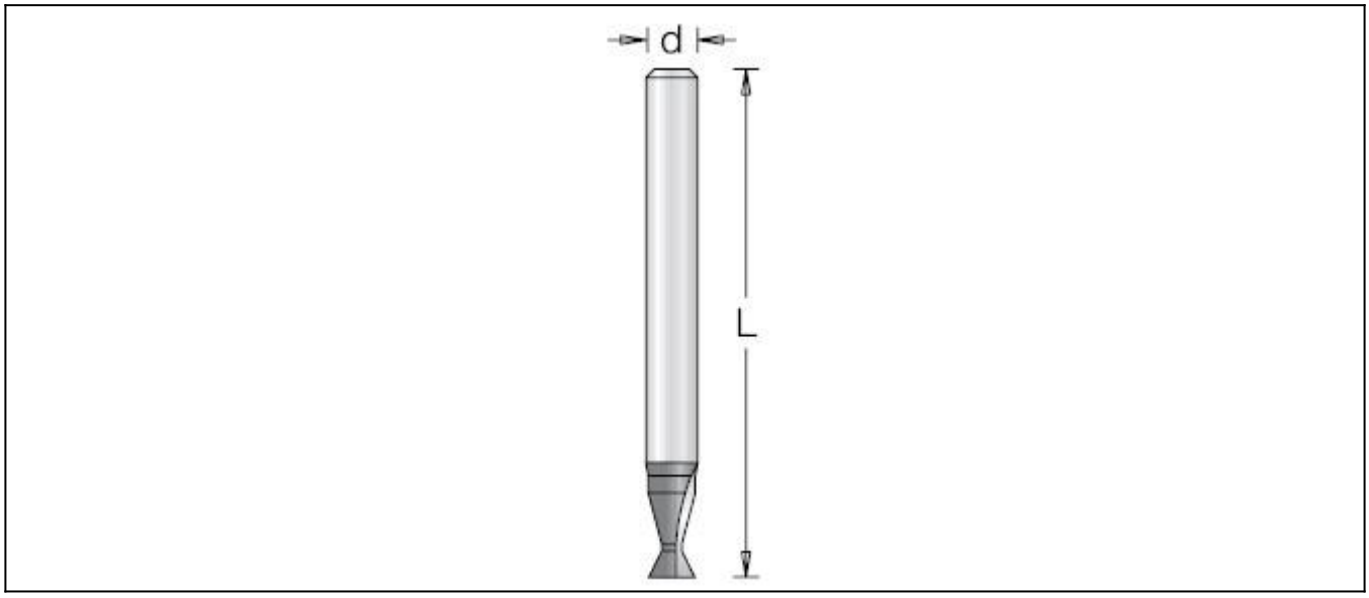

Legenda:
D [mm] - średnica robocza

a [°] - kąt

B [mm] - wysokość robocza

L [mm] - długość całkowita freza

d [mm] - średnica trzpienia

D [mm]	a [°]	B [mm]	L [mm]	d [mm]	Symbol	Dostępność	Cena netto Cena brutto
5,1	25	8	60	6	D1043003	Dostępny	204,00 zł 250,92 zł