PUNTA Robert Malinowski
Piaskowa 6
82-300 Elbląg
NIP: 5782803312 REGON: 280324139



DIMAR FREZ DO WCZEPÓW JASKÓŁCZYCH Z ŁOŻYSKIEM

Dostępny do 45 dni
Producent : DIMAR
Data wygenerowania: 2026-11-24

Opis

Frez do wczepów jaskółczych z łożyskiem



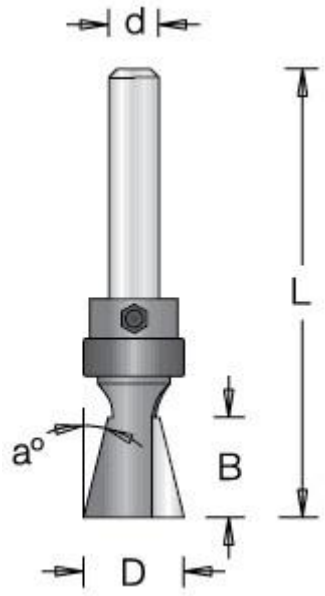

Legenda

D [mm] - średnica robocza

a [°] - kąt

B [mm] - wysokość robocza

L [mm] - długość całkowita freza

d [mm] - średnica trzpienia

D [mm]	B [mm]	a [°]	L [mm]	d [mm]	Symbol łożyska	Symbol	Dostępność	Cena netto Cena brutto
12,7	12,7	14	56	6	D1910070	D1042043	do 45 dni	142,00 zł 174,66 zł
14,6	14	12	60	6	D1910070	D1042053	Niedostepny	
8,7	9,5	7	58	6	D1910050	D1042513	Niedostepny	