PUNTA Robert Malinowski
Piaskowa 6
82-300 Elbląg
NIP: 5782803312 REGON: 280324139



DIMAR FREZ DO WCZEPÓW JASKÓŁCZYCH

Dostępny do 45 dni
Producent : DIMAR
Data wygenerowania: 2026-11-24

Opis
Frez do wczepów jaskółczych.

PUNTA Robert Malinowski
Piaskowa 6
82-300 Elbląg
NIP: 5782803312 REGON: 280324139

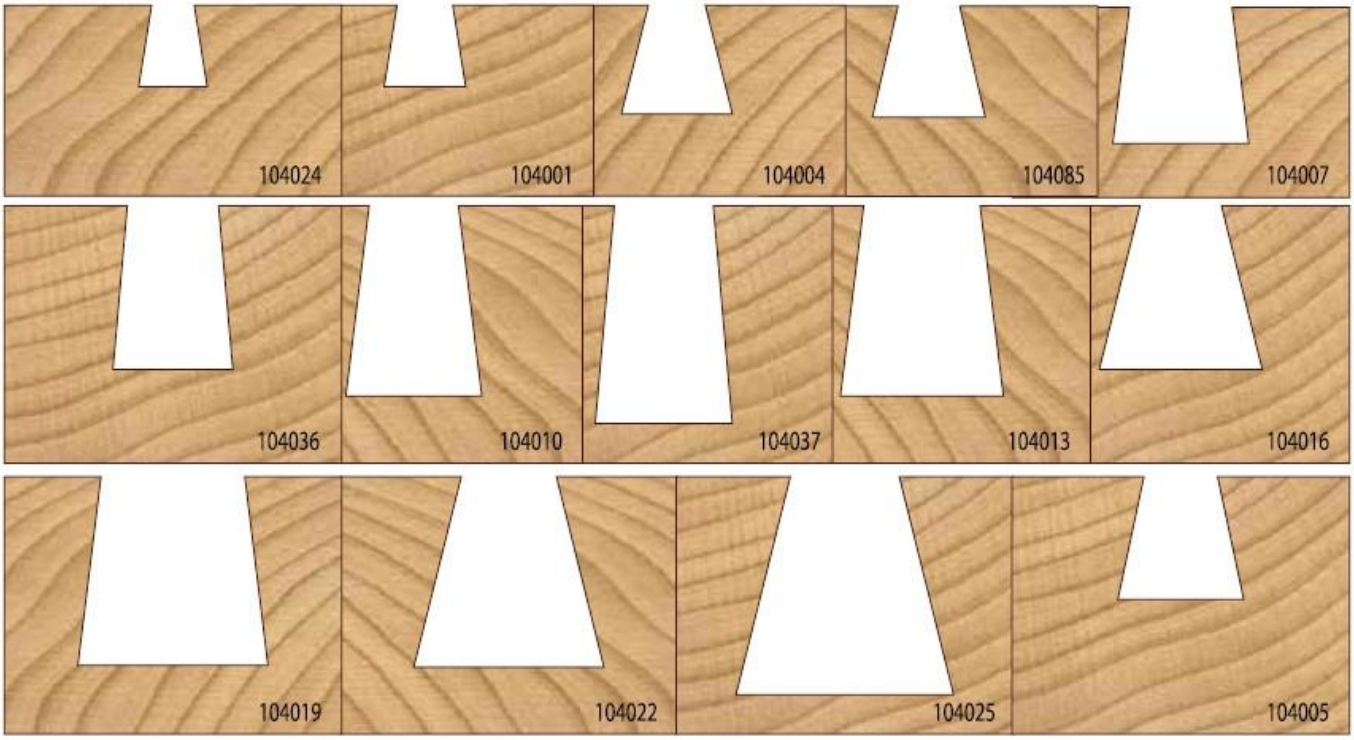

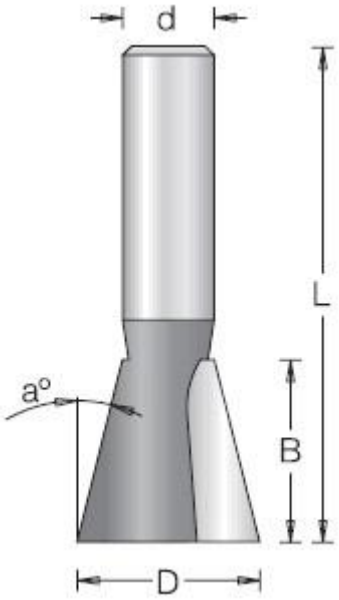

Legenda

D [mm] - średnica robocza

B [mm] - wysokość robocza

a [°] - kąt

L [mm] - długość całkowita freza

d [mm] - średnica trzpienia

* - na zamówienie

** - z węglika spiekanego

D [mm]	B [mm]	a [°]	L [mm]	d [mm]	Symbol	Dostępność	Cena netto Cena brutto
8**	9,5	9	63,5	6	D1040243	do 45 dni	109,30 zł 134,44 zł
9,5	9,5	9	42	6	D1040013	do 45 dni	84,40 zł 103,81 zł
9,5	9,5	9	47	8	D1040015	do 45 dni	84,40 zł 103,81 zł
12,7	12,7	14	44,5	6	D1040043	do 45 dni	84,40 zł 103,81 zł
12,7	12,7	14	49	8	D1040045	do 45 dni	70,00 zł 86,10 zł
13,2	13	13	55,5	6	D1040853	do 45 dni	126,40 zł 155,47 zł
15,9*	15,9	7	44,5	6	D1040073	do 45 dni	130,00 zł 159,90 zł
9,5	9,5	9	54	12	D1040019	do 45 dni	102,10 zł 125,58 zł
12,7	12,7	14	60	12	D1040049	do 45 dni	84,40 zł 103,81 zł
14	19,1	5	64	12	D1040369	do 45 dni	183,10 zł 225,21 zł
15,9	22,2	7	65	12	D1040109	do 45 dni	130,00 zł 159,90 zł
15,9	25,4	5	68	12	D1040379	do 45 dni	148,00 zł 182,04 zł
19,1	22,2	7	65	12	D1040139	do 45 dni	130,00 zł 159,90 zł

D [mm]	B [mm]	a [°]	L [mm]	d [mm]	Symbol	Dostępność	Cena netto Cena brutto
19,1	19,1	14	65	12	D1040169	do 45 dni	105,00 zł 129,15 zł
22,2	22,2	7	60	12	D1040199	do 45 dni	134,20 zł 165,07 zł
22,2	22,2	14	67	12	D1040229	do 45 dni	105,00 zł 129,15 zł
25,4	25,4	14	69,5	12	D1040259	do 45 dni	176,20 zł 216,73 zł
14,7	14,3	12	58	6	D1040053	do 45 dni	95,50 zł 117,47 zł
14,7	14,3	12	61	8	D1040055	do 45 dni	95,50 zł 117,47 zł