PUNTA Robert Malinowski
Piaskowa 6
82-300 Elbląg
NIP: 5782803312 REGON: 280324139



DIMAR FREZ PROFILUJĄCY CZOŁOWO-UKOŚNY

Dostępny do 30 dni
Producent : DIMAR
Data wygenerowania: 2026-11-24

Opis

Frez profilujący czołowo-ukośny.

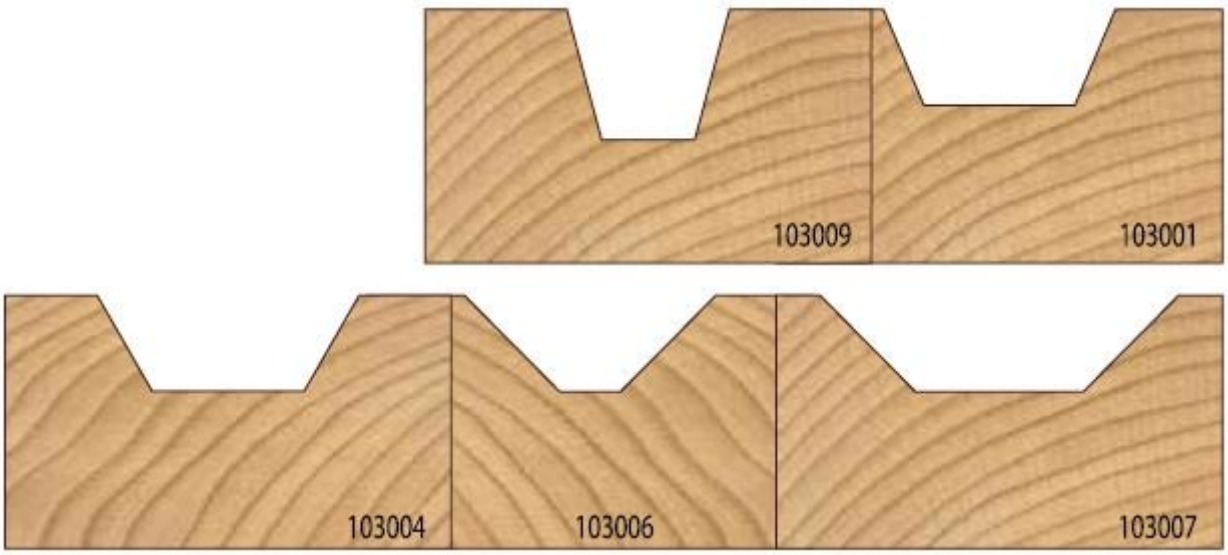

PUNTA Robert Malinowski
Piaskowa 6
82-300 Elbląg
NIP: 5782803312 REGON: 280324139

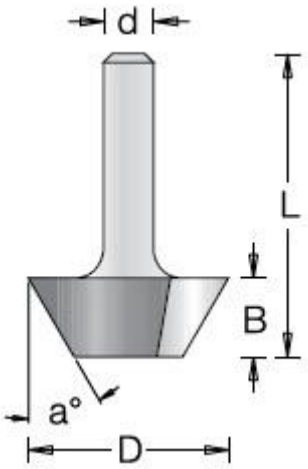

Legenda

D [mm] - średnica robocza

a [°] - kąt

B [mm] - wysokość robocza

L [mm] - długość całkowita freza

d [mm] - średnica trzpienia

* - na zamówienie

D [mm]	a [°]	B [mm]	L [mm]	d [mm]	Symbol	Dostępność	Cena netto Cena brutto
12,7	15	12,7	51	6	D1030093	do 30 dni	136,50 zł 167,90 zł
22,2*	23	10	38,5	6	D1030013	Niedostepny	
22,2	23	10	42,5	8	D1030015	do 30 dni	145,40 zł 178,84 zł
25,4	30	10	38,5	6	D1030043	Niedostepny	
25,4	30	10	42	8	D1030045	Niedostepny	
24,2	45	6,3	38,5	8	D1030065	Chwilowy brak	84,70 zł 104,18 zł
34,2	45	10	38,5	6	D1030073	Niedostepny	

D [mm]	a [°]	B [mm]	L [mm]	d [mm]	Symbol	Dostępność	Cena netto Cena brutto
34,2	45	10	42	8	D1030075	Chwilowy brak	202,40 zł 248,95 zł