PUNTA Robert Malinowski
Piaskowa 6
82-300 Elbląg
NIP: 5782803312 REGON: 280324139



DIMAR FREZ SKOŚNY Z ŁOŻYSKIEM

Dostępny do 90 dni
Producent : DIMAR
Data wygenerowania: 2026-11-24

Opis

Frez skośny z łożyskiem

PUNTA Robert Malinowski
Piaskowa 6
82-300 Elbląg
NIP: 5782803312 REGON: 280324139

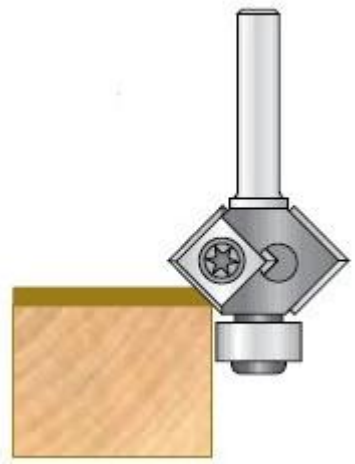	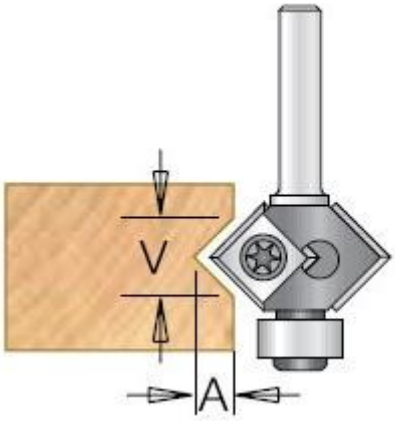	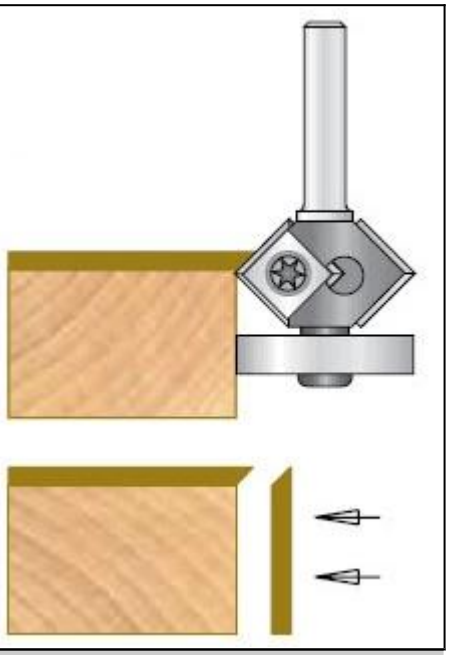
Fazowanie pod kątem 45° z łożyskiem 6,35 x 12,7	Możesz ustawić głębokość rowka zakładając różne łożyska: 6,35 x 16 6,35 x 19	Frez 45° podcinający z łożyskiem Derlin 6,35 x 27

Parametry rowka przy różnych łożyskach		
Symbol łożyska	Głębokość rowka	Wysokość rowka
D1910030	7 mm	14 mm
D1910050	5 mm	10 mm
D1910140	3,2 mm	6,4 mm
D1919370	3,2 mm	6,4 mm

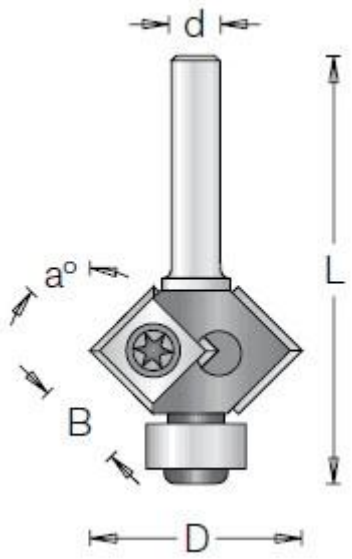

Legenda

D [mm] - średnica robocza

a [°] - kąt

B [mm] - wysokość robocza

L [mm] - długość całkowita freza

d [mm] - średnica trzpienia

D [mm]	a [°]	B [mm]	L [mm]	d [mm]	Symbol	Dostępność	Cena netto Cena brutto
27	45	12	56	6	D1024523	do 90 dni	446,30 zł 548,95 zł
27	45	12	58	8	D1024525	do 90 dni	446,30 zł 548,95 zł