PUNTA Robert Malinowski
Piaskowa 6
82-300 Elbląg
NIP: 5782803312 REGON: 280324139



DIMAR FREZ SKOŚNY Z ŁOŻYSKIEM

Dostępny do 45 dni
Producent : DIMAR
Data wygenerowania: 2026-11-24

Opis

Frez skośny z łożyskiem

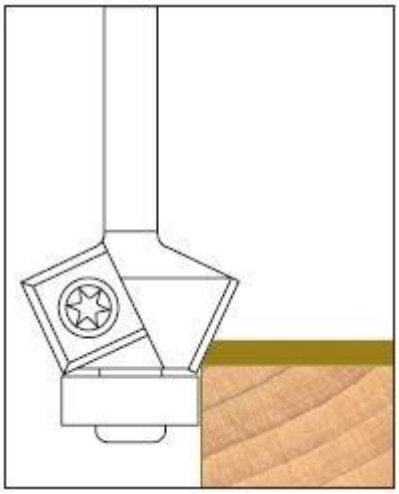

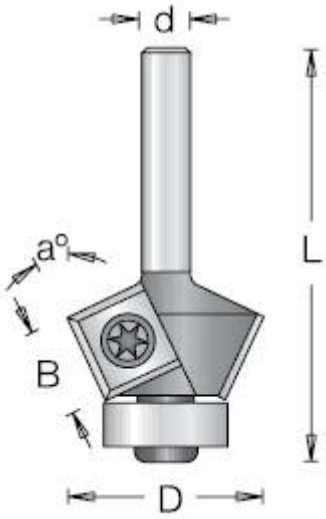

Legenda

D [mm] - średnica robocza

a [°] - kąt

B [mm] - wysokość robocza

L [mm] - długość całkowita freza

d [mm] - średnica trzpienia

* - na zamówienie

D [mm]	a [°]	B [mm]	L [mm]	d [mm]	Symbol	Dostępność	Cena netto Cena brutto
20	15	12	55	6	D1021523	do 45 dni	395,00 zł 485,85 zł
20	15	12	55	8	D1021525	do 45 dni	395,00 zł 485,85 zł
24	25	12	55	6	D1022523	do 45 dni	395,00 zł 485,85 zł
24*	25	12	55	8	D1022525	do 45 dni	395,00 zł 485,85 zł
26	30	12	54	6	D1023023	do 45 dni	442,90 zł 544,77 zł