PUNTA Robert Malinowski
Piaskowa 6
82-300 Elbląg
NIP: 5782803312 REGON: 280324139

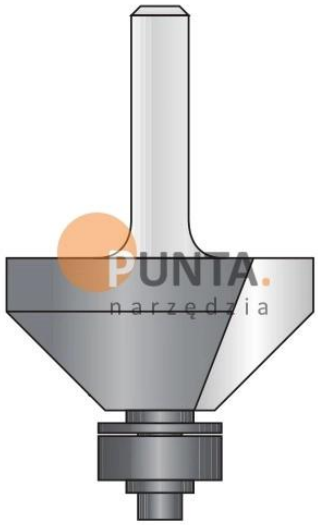

DIMAR FREZ PODCINAJĄCY SKOŚNY Z ŁOŻYSKIEM

Dostępny do 45 dni
Producent : DIMAR
Data wygenerowania: 2026-11-24

Opis

Frez podcinający skośny z łożyskiem.

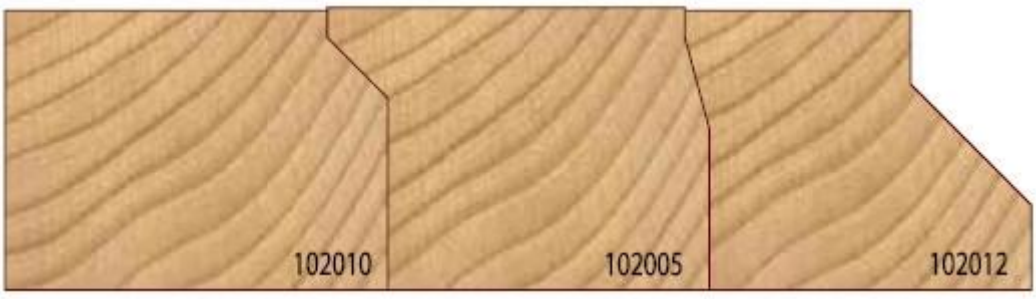

PUNTA Robert Malinowski
Piaskowa 6
82-300 Elbląg
NIP: 5782803312 REGON: 280324139

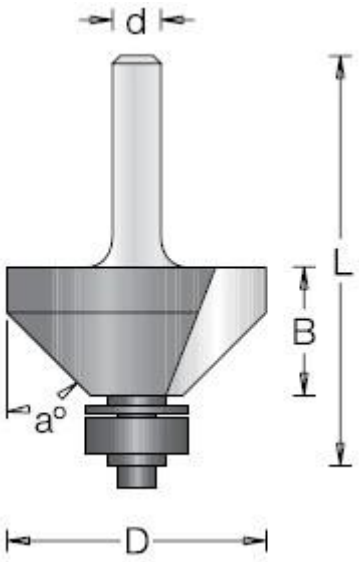

Legenda

D [mm] - średnica robocza

a [°] - kąt

B [mm] - wysokość robocza

L [mm] - długość całkowita freza

d [mm] - średnica trzpienia

* - na zamówienie

D [mm]	B [mm]	L [mm]	d [mm]	a [°]	Symbol łożyska	Symbol	Dostępność	Cena netto Cena brutto
22,2	6,3	47	6	45	D1910140	D1020103	do 45 dni	119,80 zł 147,35 zł
22,2	6,3	50	8	45	D1910140	D1020105	do 45 dni	119,80 zł 147,35 zł
24	9,5	53	6	15	D1910140	D1020053	do 45 dni	123,10 zł 151,41 zł
24*	9,5	56,5	8	15	D1910140	D1020055	do 45 dni	123,10 zł 151,41 zł
35	18	57	6	45	D1910070	D1020123	do 45 dni	295,80 zł 363,83 zł