PUNTA Robert Malinowski
Piaskowa 6
82-300 Elbląg
NIP: 5782803312 REGON: 280324139



DIMAR FREZ PODCINAJĄCY SKOŚNY Z ŁOŻYSKIEM

Dostępny do 30 dni
Producent : DIMAR
Data wygenerowania: 2026-11-24

Opis

Frez podcinający skośny z łożyskiem

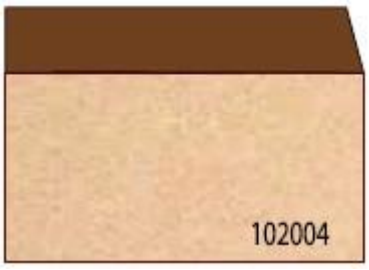

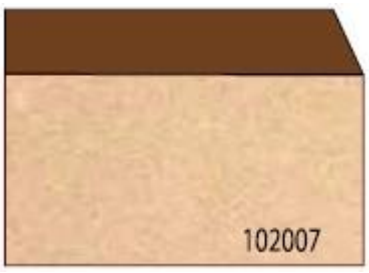

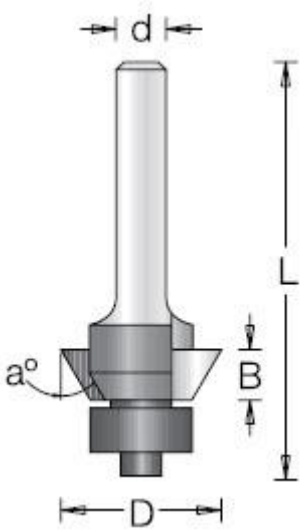

Legenda

D [mm] - średnica robocza

a [stopnie] - kąt

B [mm] - wysokość robocza

L [mm] - długość całkowita freza

d [mm] - średnica trzpienia

D [mm]	a [°]	B [mm]	L [mm]	d [mm]	Symbol	Dostępność	Cena netto Cena brutto
15,9	15	6,3	53	6	D1020043	do 45 dni	95,80 zł 117,83 zł
15,9	15	6,3	53	8	D1020045	do 30 dni	127,80 zł 157,19 zł
19,1	25	6,3	53	6	D1020073	do 45 dni	95,80 zł 117,83 zł