PUNTA Robert Malinowski
Piaskowa 6
82-300 Elbląg
NIP: 5782803312 REGON: 280324139



WPW STOPPERY TAT

Dostępny do 24h
Producent : WPW
Data wygenerowania: 2026-11-25

Opis

Ogranicznik głębokości wiercenia

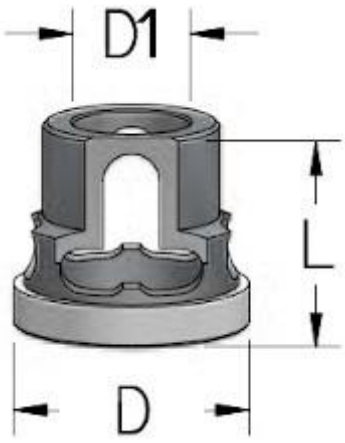

PUNTA Robert Malinowski
Piaskowa 6
82-300 Elbląg
NIP: 5782803312 REGON: 280324139

Typ	D1 [mm]	D [mm]	L [mm]	Symbol	Dostępność	Cena netto Cena brutto
Dwa pierścienie polimeryczne	13	25	25	TATP130	do 24h	45,00 zł 55,35 zł
Dwa pierścienie polimeryczne	15	28	25	TATP150	do 24h	48,00 zł 59,04 zł
Dwa pierścienie polimeryczne	15	38		TATP152	Niedostepny	
Metalowe	13	24		TAT1300	Niedostepny	
Metalowe	15	27		TAT1500	Niedostepny	